# ROHRKABELSCHUH CU, RINGFORM, 1,5 MM², M4

## Artikelnummer: 180660

· CU-ETP nach DIN EN 13600
· Galvanisch verzinnt
· Für mehrdrähtige CU Leiter der Klasse 2 nach DIN EN 60228
· Für rundgedrückte Sektorleiter der Klasse 2 nach DIN EN 60228
· Für feindrähtige CU Leiter der Klasse 5 und 6 nach DIN EN 60228, nur mit WM- oder Dornprofil
· UL geprüft
· Nennquerschnitt (mm²): 1,5 | Schraubanschluss: M4 | D1: 1,8 | A: 5,8 | B: 6,5 | D2: 3,3 | D3: 4,3 | C1: 4,0 | C2: 4,8 | L: 13,0 | Gewicht per 100 St. ~ kg: 0,13 | VE/St.: 100

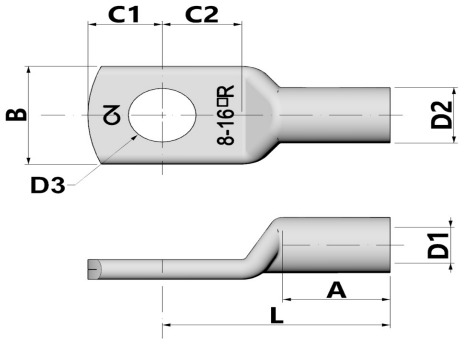


| | |
|---|---|
| Länge (mm) | 135 mm |
| Breite (mm) | 80 mm |
| Höhe (mm) | 5 mm |
| Gewicht (kg) | 0,0013 kg |

| Merkmal | Wert |
|---|---|
| Isoliert | Nein |
| Werkstoff | Kupfer |
| Oberflächenschutz | verzinnt |
| Nennquerschnitt | 1.5 mm² |
| Geeignet für mehrdrähtige Leiter | Ja |
| Geeignet für feindrähtige Leiter | Ja |
| Geeignet für massive Leiter | Nein |
| Anschlussgewindemaß (metrisch) | 4 |
| Anschlusswinkel | 180 (horizontal) |
| Anzahl der Befestigungslöcher | 1 |
| Schmale Flanschausführung | Nein |
| Geeignet für feinstdrähtige Leiter | Ja |
| Flanschform | Ringform |
| Mit Sichtloch | Nein |

GTIN: 4021103806609

CIMCO Werkzeuge GmbH & Co. KG
Hohenhagener Straße 1 – 5
42855 Remscheid
Telefon +49 2191 3718-01
info@cimco.de • cimco.de

Die technischen Daten sind Erfahrungswerte nach dem derzeitigen Stand der Produktion und unterliegen den üblichen Toleranzen, stellen aber keine zugesicherten Eigenschaften dar. Technische Änderungen behalten wir uns vor.

SICHER SEIT 1827.