ROHRKABELSCHUH CU, RINGFORM, 4 MM², M4

Artikelnummer: 180680

· CU-ETP nach DIN EN 13600
· Galvanisch verzinnt
· Für mehrdrähtige CU Leiter der Klasse 2 nach DIN EN 60228
· Für rundgedrückte Sektorleiter der Klasse 2 nach DIN EN 60228
· Für feindrähtige CU Leiter der Klasse 5 und 6 nach DIN EN 60228, nur mit WM- oder Dornprofil
· UL geprüft
· Nennquerschnitt (mm²): 4 | Schraubanschluss: M4 | D1: 3,0 | A: 7,8 | B: 8,5 | D2: 5,0 | D3: 4,3 | C1: 4,75 | C2: 5,3 | L: 18,0 | Gewicht per 100 St. ~ kg: 0,30 | VE/St.: 100

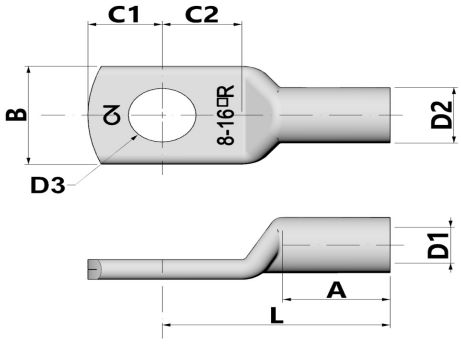

Länge (mm)	160 mm
Breite (mm)	100 mm
Höhe (mm)	9 mm
Gewicht (kg)	0,00297 kg

Merkmal	Wert
Isoliert	Nein
Werkstoff	Kupfer
Oberflächenschutz	verzinnt
Nennquerschnitt	4 mm²
Geeignet für mehrdrähtige Leiter	Ja
Geeignet für feindrähtige Leiter	Ja
Geeignet für massive Leiter	Nein
Anschlussgewindemaß (metrisch)	4
Anschlusswinkel	180 (horizontal)
Anzahl der Befestigungslöcher	1
Schmale Flanschausführung	Nein
Geeignet für feinstdrähtige Leiter	Ja
Flanschform	Ringform
Mit Sichtloch	Nein

GTIN: 4021103806807

CIMCO Werkzeuge GmbH & Co. KG
Hohenhagener Straße 1 – 5
42855 Remscheid
Telefon +49 2191 3718-01
info@cimco.de • cimco.de

Die technischen Daten sind Erfahrungswerte nach dem derzeitigen Stand der Produktion und unterliegen den üblichen Toleranzen, stellen aber keine zugesicherten Eigenschaften dar. Technische Änderungen behalten wir uns vor.

SICHER SEIT 1827.