# COSSES DE CÂBLE À SERTIR ISOLÉES, FORME ANNULAIRE CU, SECTION 0,5 - 1 MM², BOULONS 10 MM Ø

## Numéro d'article: 180029

· CU-ETP
· Étamé par galvanisation
· Isolation en PA
· Pour conducteurs en cuivre à brins fins des classes 5 et 6 selon la norme DIN EN 60228
· Résistance à la température : de -60 °C à +105 °C
· Conforme à la norme DIN 46237
· Certifié UL
· 600 V max.
· Section nominale (mm²) : 0,5 - 1 | Raccordement à vis : M10 | Couleur de l'isolation : rouge | D1 : 1,6 | A : 11,0 | B : 18,0 | D2 : 4,0 | D3 : 10,5 | L : 25,0 | Poids pour 100 pièces : env. 0,19 kg | Conditionnement : 100 pièces

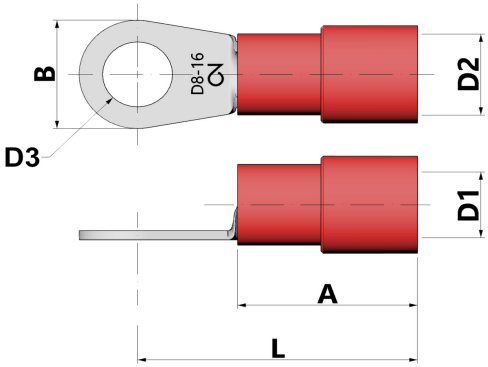


| | |
|---|---|
| Longueur (mm) | 145 mm |
| Largeur (mm) | 90 mm |
| Hauteur (mm) | 20 mm |
| Poids (kg) | 0,00193 kg |

| Attribut | Valeur |
|---|---|
| matériau | Kupfer |
| Protection de surface | verzinnt |
| longueur hors tout | - mm |
| Sans halogène | Oui |
| Produits en bande | Non |
| Convient pour les conducteurs multifilaires | Oui |
| Convient pour les conducteurs à fils fins | Oui |
| Convient pour les conducteurs massifs | Non |
| Taille AWG min. | sonstige |
| Taille AWG max. | 18 |
| section nominale | 0.5 mm² - 1 mm² |
| L'isolement | Polyamid (PA) |
| Couleur de l'isolation | rot |
| Dimension du filetage de raccordement (métrique) | 10 |
| Forme de bride | Ringform |
| forme de gaine | kurz |
| Convient pour les températures élevées (jusqu'à 650 °C) | Non |

CIMCO Werkzeuge GmbH & Co. KG
Hohenhagener Straße 1 – 5
42855 Remscheid
Telefon +49 2191 3718-01
info@cimco.de • cimco.de

Les données techniques sont des valeurs empiriques selon l'état actuel de la production et sont soumises aux tolérances habituelles, mais ne représentent pas des propriétés garanties. Nous nous réservons le droit de procéder à des modifications techniques.

| | |
|---|---|
| Convient pour le fil émaillé | Non |
| Convient pour les conducteurs ronds | Oui |
| Convient pour les conducteurs plats | Non |
| Pour des assemblages résistants à la traction | Non |
| Conforme à la norme DIN | Oui |

GTIN: 4021103800294

CIMCO Werkzeuge GmbH & Co. KG
Hohenhagener Straße 1 – 5
42855 Remscheid
Telefon +49 2191 3718-01
info@cimco.de • cimco.de

Les données techniques sont des valeurs empiriques selon l'état actuel de la production et sont soumises aux tolérances habituelles, mais ne représentent pas des propriétés garanties. Nous nous réservons le droit de procéder à des modifications techniques.