COSSES DE CÂBLE À SERTIR ISOLÉES, FORME ANNULAIRE CU, SECTION 1,5 - 2,5 MM², BOULONS 8 MM Ø

Numéro d'article: 180040

· CU-ETP
· Étamé par galvanisation
· Isolation en PA
· Pour conducteurs en cuivre à fils fins des classes 5 et 6 selon la norme DIN EN 60228
· Résistance à la température : de -60 °C à +105 °C
· Conforme à la norme DIN 46237
· Certifié UL
· 600 V max.
· Section nominale (mm²) : 1,5 - 2,5 | Raccord à vis : M8 | Couleur de l'isolation : bleu | D1 : 2,3 | A : 11,0 | B : 14,0 | D2 : 4,5 | D3 : 8,4 | L : 23,0 | Poids pour 100 pièces : env. 0,15 kg | Conditionnement : 100 pièces

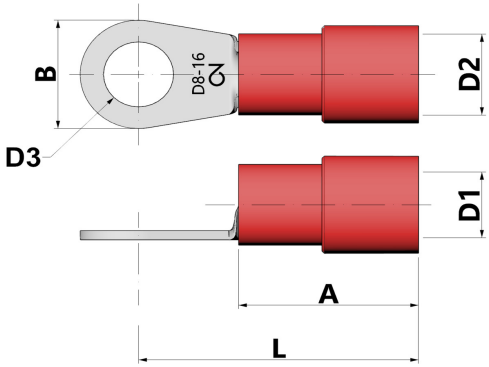

Longueur (mm)	145 mm
Largeur (mm)	90 mm
Hauteur (mm)	21 mm
Poids (kg)	0,00147 kg

Attribut	Valeur
matériau	Kupfer
Protection de surface	verzinnt
longueur hors tout	- mm
Sans halogène	Oui
Produits en bande	Non
Convient pour les conducteurs multifilaires	Oui
Convient pour les conducteurs à fils fins	Oui
Convient pour les conducteurs massifs	Non
Taille AWG min.	16
Taille AWG max.	14
section nominale	1.5 mm² - 2.5 mm²
L'isolement	Polyamid (PA)
Couleur de l'isolation	blau
Dimension du filetage de raccordement (métrique)	8
Forme de bride	Ringform
forme de gaine	kurz
Convient pour les températures élevées (jusqu'à 650 °C)	Non

CIMCO Werkzeuge GmbH & Co. KG
Hohenhagener Straße 1 – 5
42855 Remscheid
Telefon +49 2191 3718-01
info@cimco.de • cimco.de

Les données techniques sont des valeurs empiriques selon l'état actuel de la production et sont soumises aux tolérances habituelles, mais ne représentent pas des propriétés garanties. Nous nous réservons le droit de procéder à des modifications techniques.

Convient pour le fil émaillé	Non
Convient pour les conducteurs ronds	Oui
Convient pour les conducteurs plats	Non
Pour des assemblages résistants à la traction	Non
Conforme à la norme DIN	Oui

GTIN: 4021103800409

CIMCO Werkzeuge GmbH & Co. KG
Hohenhagener Straße 1 – 5
42855 Remscheid
Telefon +49 2191 3718-01
info@cimco.de • cimco.de

Les données techniques sont des valeurs empiriques selon l'état actuel de la production et sont soumises aux tolérances habituelles, mais ne représentent pas des propriétés garanties. Nous nous réservons le droit de procéder à des modifications techniques.