COSSE TUBULAIRE CU, FORME ANNULAIRE, 1,5 MM², M6

Numéro d'article: 180664

· CU-ETP selon la norme DIN EN 13600
· Étamé par galvanisation
· Pour les conducteurs en cuivre multifilaires de classe 2 selon la norme DIN EN 60228
· Pour conducteurs sectoriels aplatis de classe 2 selon la norme DIN EN 60228
· Pour conducteurs en cuivre à brins fins de classes 5 et 6 selon la norme DIN EN 60228, uniquement avec profil WM ou à ergots
· Certifié UL
· Section nominale (mm²) : 1,5 | Raccord à vis : M6 | D1 : 1,8 | A : 5,8 | B : 9,0 | D2 : 3,3 | D3 : 6,5 | C1 : 6,5 | C2 : 6,3 | L : 16,0 | Poids pour 100 pièces ~ kg : 0,09 | Conditionnement : 100 pièces

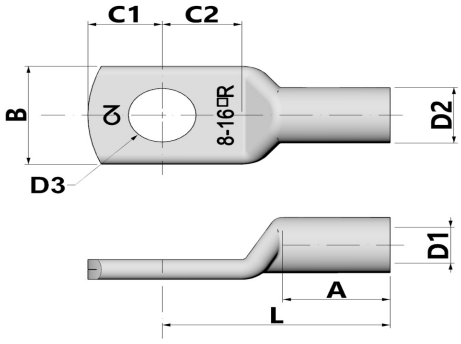

Longueur (mm)	135 mm
Largeur (mm)	80 mm
Hauteur (mm)	5 mm
Poids (kg)	0,0009 kg

Attribut	Valeur
Isolé	Non
matériau	Kupfer
Protection de surface	verzinnt
section nominale	1.5 mm²
Convient pour les conducteurs multifilaires	Oui
Convient pour les conducteurs à fils fins	Oui
Convient pour les conducteurs massifs	Non
Dimension du filetage de raccordement (métrique)	6
angle de raccordement	180 (horizontal)
Nombre de trous de fixation	1
Modèle à bride étroite	Non
Convient aux conducteurs à fils très fins	Oui
Forme de bride	Ringform
Avec trou de visibilité	Non

R

RoHS Compliance

REACH Compliance

GTIN: 4021103806647

CIMCO Werkzeuge GmbH & Co. KG
Hohenhagener Straße 1 – 5
42855 Remscheid
Telefon +49 2191 3718-01
info@cimco.de • cimco.de

Les données techniques sont des valeurs empiriques selon l'état actuel de la production et sont soumises aux tolérances habituelles, mais ne représentent pas des propriétés garanties. Nous nous réservons le droit de procéder à des modifications techniques.