# QUETSCHKABELSCHUHE, RINGFORM CU, LEITERQUERSCHNITT/ANSCHLUSS-BOLZEN 10 MM²/12 MM Ø

## Article number: 180434

Quetschkabelschuhe, Ringform Cu, DIN 46234. Technische Daten - Werkstoff: Cu-ETP nach DIN EN 13600 - Oberfläche: galvanisch verzinnt, andere Oberflächen auf Anfrage - Besonders geeignet für feindrähtige Leiter nach IEC 228 . Querschnitt: 10 mm²; Bolzen-Ø 12 mm; Nenngröße nach DIN: 12-10; D1: 4,5; D3: 13; A: 8; B: 22; L: 23; S: 1,1; Gewicht per 100 St. ~kg: 0,43; VE/Stck.: 100.

| | |
|---|---|
| Length (mm) | 180 mm |
| Width (mm) | 100 mm |
| Height (mm) | 25 mm |
| Weight (kg) | 0,0043 kg |

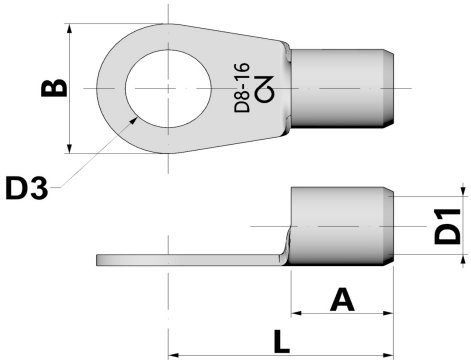


| Attribute | Value |
|---|---|
| Werkstoff | Kupfer |
| Oberflächenschutz | verzinnt |
| Gesamtlänge | - mm |
| Halogenfrei | Yes |
| Bandware | No |
| Geeignet für mehrdrähtige Leiter | Yes |
| Geeignet für feindrähtige Leiter | Yes |
| Geeignet für massive Leiter | No |
| Min. AWG-Größe | 8 |
| Max. AWG-Größe | 8 |
| Nennquerschnitt | 10 mm² - 10 mm² |
| Isolation | ohne |
| Anschlussgewindemaß (metrisch) | 12 |
| Flanschform | Ringform |
| Hülsenform | kurz |
| Geeignet für hohe Temperaturen (bis 650 °C) | No |
| Geeignet für Lackdraht | No |
| Geeignet für Rundleiter | Yes |
| Geeignet für Flachleiter | No |
| Für zugfeste Verbindungen | No |
| Entspricht DIN | Yes |

RoHS Compliance

REACH Compliance

GTIN: 4021103804346

CIMCO Werkzeuge GmbH & Co. KG
Hohenhagener Straße 1 – 5
42855 Remscheid
Telefon +49 2191 3718-01
info@cimco.de • cimco.de

The technical data are empirical values according to the current state of production and are subject to customary tolerances, but do not represent guaranteed properties. We reserve the right to make technical changes.