ISOLEREDE KRYMPETERMINALER, RINGFORM CU, TVÆRSNIT 1,5 - 2,5 MM², STIFT 5 MM Ø

Varenummer: 180036

· CU-ETP
· Galvanisk fortinnet
· Isolering af PA
· Til fint trådede kobberledere i klasse 5 og 6 ifølge DIN EN 60228
· Temperaturbestandighed -60 °C til +105 °C
· I henhold til DIN 46237
· UL-godkendt
· Maks. 600 V
· Nominel tværsnit (mm²): 1,5 - 2,5 | Skrueforbindelse: M5 | Isolationsfarve: blå | D1: 2,3 | A: 11,0 | B: 10,0 | D2: 4,5 | D3: 5,3 | L: 20,0 | Vægt pr. 100 stk.: ca. 0,11 kg | Pakningsstørrelse: 100

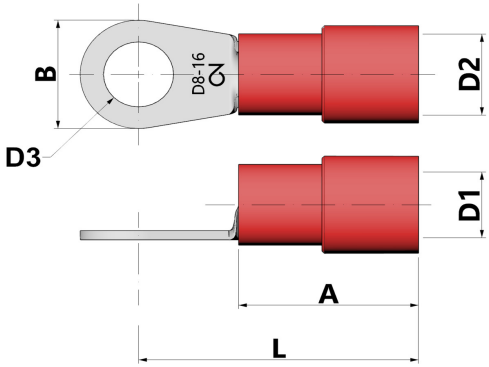

Længde (mm)	150 mm
Bredde (mm)	85 mm
Højde (mm)	10 mm
Vægt (kg)	0,00111 kg

Egenskab	Værdi
materiale	Kupfer
Beskyttelse af overflader	verzinnt
samlet længde	- mm
Halogenfri	Ja
Strip-varer	Nej
Velegnet til flerledede ledninger	Ja
Velegnet til fintrådede ledere	Ja
Velegnet til massive ledere	Nej
Min. AWG-størrelse	16
Maks. AWG-størrelse	14
Nominel tværsnit	1.5 mm² - 2.5 mm²
Isolation	Polyamid (PA)
Farven på isoleringen	blau
Tilslutningsgevindmål (metrisk)	5
Flangeform	Ringform
skiveform	kurz
Egnet til høje temperaturer (op til 650 °C)	Nej
Velegnet til emaljeret tråd	Nej
Velegnet til runde ledere	Ja
Velegnet til flade ledere	Nej
Til trækfaste forbindelser	Nej

CIMCO Werkzeuge GmbH & Co. KG
Hohenhagener Straße 1 – 5
42855 Remscheid
Telefon +49 2191 3718-01
info@cimco.de • cimco.de

De tekniske data er erfaringsværdier i henhold til produktionens aktuelle stand og er underlagt de sædvanlige tolerancer, men udgør ikke garanterede egenskaber. Vi forbeholder os ret til tekniske ændringer.

SICHER SEIT 1827.

Overholder DIN	Ja

GTIN: 4021103800362

CIMCO Werkzeuge GmbH & Co. KG
Hohenhagener Straße 1 – 5
42855 Remscheid
Telefon +49 2191 3718-01
info@cimco.de • cimco.de

De tekniske data er erfaringsværdier i henhold til produktionens aktuelle stand og er underlagt de sædvanlige tolerancer, men udgør ikke garanterede egenskaber. Vi forbeholder os ret til tekniske ændringer.