ISOLEREDE KRYMPETERMINALER, RINGFORM CU, TVÆRSNIT 4 - 6 MM², STUDS 8 MM Ø

Varenummer: 180056

· CU-ETP
· Galvanisk fortinnet
· Isolering af PA
· Til fint trådede kobberledere i klasse 5 og 6 ifølge DIN EN 60228
· Temperaturbestandighed -60 °C til +105 °C
· I henhold til DIN 46237
· UL-godkendt
· Maks. 600 V
· Nominel tværsnit (mm²): 4 - 6 | Skrueforbindelse: M8 | Isolationsfarve: gul | D1: 3,6 | A: 13,0 | B: 14,0 | D2: 6,4 | D3: 8,4 | L: 26,0 | Vægt pr. 100 stk.: ca. 0,24 kg | Pakningsstørrelse: 100

Længde (mm)	180 mm
Bredde (mm)	100 mm
Højde (mm)	24 mm
Vægt (kg)	0,00241 kg

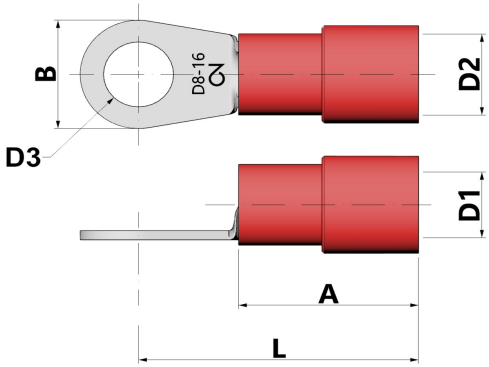

Egenskab	Værdi
materiale	Kupfer
Beskyttelse af overflader	verzinnt
samlet længde	- mm
Halogenfri	Ja
Strip-varer	Nej
Velegnet til flerledede ledninger	Ja
Velegnet til fintrådede ledere	Ja
Velegnet til massive ledere	Nej
Min. AWG-størrelse	12
Maks. AWG-størrelse	10
Nominel tværsnit	4 mm² - 6 mm²
Isolation	Polyamid (PA)
Farven på isoleringen	gelb
Tilslutningsgevindmål (metrisk)	8
Flangeform	Ringform
skiveform	kurz
Egnet til høje temperaturer (op til 650 °C)	Nej
Velegnet til emaljeret tråd	Nej
Velegnet til runde ledere	Ja
Velegnet til flade ledere	Nej
Til trækfaste forbindelser	Nej

CIMCO Werkzeuge GmbH & Co. KG
Hohenhagener Straße 1 – 5
42855 Remscheid
Telefon +49 2191 3718-01
info@cimco.de • cimco.de

De tekniske data er erfaringsværdier i henhold til produktionens aktuelle stand og er underlagt de sædvanlige tolerancer, men udgør ikke garanterede egenskaber. Vi forbeholder os ret til tekniske ændringer.

SICHER SEIT 1827.

Overholder DIN	Ja

GTIN: 4021103800560

CIMCO Werkzeuge GmbH & Co. KG
Hohenhagener Straße 1 – 5
42855 Remscheid
Telefon +49 2191 3718-01
info@cimco.de • cimco.de

De tekniske data er erfaringsværdier i henhold til produktionens aktuelle stand og er underlagt de sædvanlige tolerancer, men udgør ikke garanterede egenskaber. Vi forbeholder os ret til tekniske ændringer.