ISOLEREDE KRYMPETERMINALER, RINGFORM CU, TVÆRSNIT 10 MM², STUDS 12 MM Ø

Varenummer: 180078

· CU-ETP
· Galvanisk fortinnet
· Isolering af PA
· Til flertrådede CU-ledere i klasse 2 i henhold til DIN EN 60228 (6 mm²)
· Til finttrådede ledere i klasse 5 og 6 ifølge DIN EN 60228
· Temperaturbestandighed -60 °C til +105 °C
· UL-godkendt
· I henhold til DIN 46237
· 600 V maks.
· Nominel tværsnit (mm²): 10 | Skruetilslutning: M12 | Ikke standardiseret: * | Isolationsfarve: rød | D1: 4,5 | A: 16,5 | B: 22,0 | D2: 8,0 | D3: 13,0 | L: 31,5 | Vægt pr. 100 stk.: ca. 0,49 kg | Pakningsstørrelse: 50.

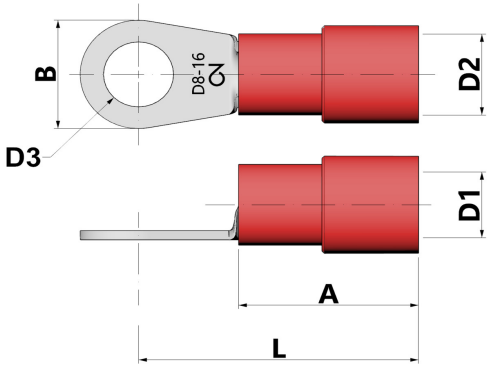

Længde (mm)	180 mm
Bredde (mm)	100 mm
Højde (mm)	45 mm
Vægt (kg)	0,00488 kg

Egenskab	Værdi
materiale	Kupfer
Beskyttelse af overflader	verzinnt
samlet længde	- mm
Halogenfri	Ja
Strip-varer	Nej
Velegnet til flerledede ledninger	Ja
Velegnet til fintrådede ledere	Ja
Velegnet til massive ledere	Nej
Min. AWG-størrelse	8
Maks. AWG-størrelse	8
Nominel tværsnit	10 mm² - 10 mm²
Isolation	Polyamid (PA)
Farven på isoleringen	rot
Tilslutningsgevindmål (metrisk)	12
Flangeform	Ringform
skiveform	kurz
Egnet til høje temperaturer (op til 650 °C)	Nej
Velegnet til emaljeret tråd	Nej

CIMCO Werkzeuge GmbH & Co. KG
Hohenhagener Straße 1 – 5
42855 Remscheid
Telefon +49 2191 3718-01
info@cimco.de • cimco.de

De tekniske data er erfaringsværdier i henhold til produktionens aktuelle stand og er underlagt de sædvanlige tolerancer, men udgør ikke garanterede egenskaber. Vi forbeholder os ret til tekniske ændringer.

SICHER SEIT 1827.

Velegnet til runde ledere	Ja
Velegnet til flade ledere	Nej
Til trækfaste forbindelser	Nej
Overholder DIN	Ja

GTIN: 4021103800782

CIMCO Werkzeuge GmbH & Co. KG
Hohenhagener Straße 1 – 5
42855 Remscheid
Telefon +49 2191 3718-01
info@cimco.de • cimco.de

De tekniske data er erfaringsværdier i henhold til produktionens aktuelle stand og er underlagt de sædvanlige tolerancer, men udgør ikke garanterede egenskaber. Vi forbeholder os ret til tekniske ændringer.