ISOLEREDE KRYMPETERMINALER, RINGFORMET CU, TVÆRSNIT 16 MM², STIFT 5 MM Ø

Varenummer: 180080

· CU-ETP
· Galvanisk fortinnet
· Isolering af PA
· Til flertrådede CU-ledere i klasse 2 i henhold til DIN EN 60228 (6 mm²)
· Til finttrådede ledere i klasse 5 og 6 i henhold til DIN EN 60228
· Temperaturbestandighed fra -60 °C til +105 °C
· UL-godkendt
· I henhold til DIN 46237
· 600 V maks.
· Nominelt tværsnit (mm²): 16 | Skruetilslutning: M5 | Ikke standardiseret: * | Isolationsfarve: blå | D1: 5,8 | A: 21,5 | B: 11,0 | D2: 11,0 | D3: 5,3 | L: 31,5 | Vægt pr. 100 stk.: ca. 0,49 kg | Emballage/stk.: 50.

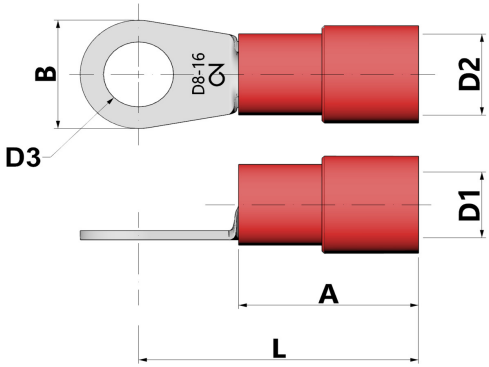

Længde (mm)	200 mm
Bredde (mm)	150 mm
Højde (mm)	22 mm
Vægt (kg)	0,00494 kg

Egenskab	Værdi
materiale	Kupfer
Beskyttelse af overflader	verzinnt
samlet længde	- mm
Halogenfri	Ja
Strip-varer	Nej
Velegnet til flerledede ledninger	Ja
Velegnet til fintrådede ledere	Ja
Velegnet til massive ledere	Nej
Min. AWG-størrelse	6
Maks. AWG-størrelse	6
Nominel tværsnit	16 mm² - 16 mm²
Isolation	Polyamid (PA)
Farven på isoleringen	blau
Tilslutningsgevindmål (metrisk)	5
Flangeform	Ringform
skiveform	kurz
Egnet til høje temperaturer (op til 650 °C)	Nej
Velegnet til emaljeret tråd	Nej

CIMCO Werkzeuge GmbH & Co. KG
Hohenhagener Straße 1 – 5
42855 Remscheid
Telefon +49 2191 3718-01
info@cimco.de • cimco.de

De tekniske data er erfaringsværdier i henhold til produktionens aktuelle stand og er underlagt de sædvanlige tolerancer, men udgør ikke garanterede egenskaber. Vi forbeholder os ret til tekniske ændringer.

SICHER SEIT 1827.

Velegnet til runde ledere	Ja
Velegnet til flade ledere	Nej
Til trækfaste forbindelser	Nej
Overholder DIN	Ja

GTIN: 4021103800805

CIMCO Werkzeuge GmbH & Co. KG
Hohenhagener Straße 1 – 5
42855 Remscheid
Telefon +49 2191 3718-01
info@cimco.de • cimco.de

De tekniske data er erfaringsværdier i henhold til produktionens aktuelle stand og er underlagt de sædvanlige tolerancer, men udgør ikke garanterede egenskaber. Vi forbeholder os ret til tekniske ændringer.