CRIMP-ON KABELSKO, RINGFORM CU, LEDERTVÆRSNIT/TILSLUTNINGSBOLT 1 - 2,5 MM²/8 MM Ø

Varenummer: 180413

Crimpklemmer, ringtype Cu, DIN 46234. Tekniske data - Materiale: Cu-ETP i henhold til DIN EN 13600 - Overflade: elektrofortinnet, andre overflader på forespørgsel - Særligt velegnet til fintrådede ledere i henhold til IEC 228 . Tværsnit: 1-2,5 mm²; bolt Ø 8 mm; nominel størrelse i henhold til DIN: 8-2,5; D1: 2,3; D3: 8,4; A: 5; B: 14; L: 17; S: 0,8; vægt pr. 100 stk. ~kg: 0,13; pakke pr. stk: 100.

Længde (mm)	150 mm
Bredde (mm)	90 mm
Højde (mm)	8 mm
Vægt (kg)	0,0013 kg

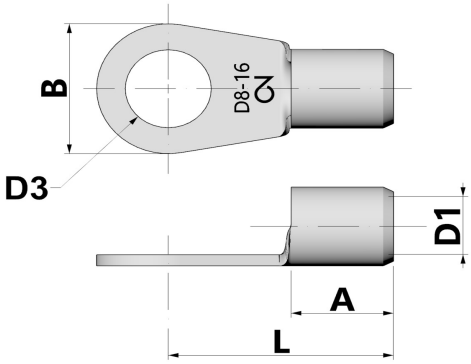

Egenskab	Værdi
materiale	Kupfer
Beskyttelse af overflader	verzinnt
samlet længde	- mm
Halogenfri	Ja
Strip-varer	Nej
Velegnet til flerledede ledninger	Ja
Velegnet til fintrådede ledere	Ja
Velegnet til massive ledere	Nej
Min. AWG-størrelse	18
Maks. AWG-størrelse	14
Nominel tværsnit	1 mm² - 2.5 mm²
Isolation	ohne
Tilslutningsgevindmål (metrisk)	8
Flangeform	Ringform
skiveform	kurz
Egnet til høje temperaturer (op til 650 °C)	Nej
Velegnet til emaljeret tråd	Nej
Velegnet til runde ledere	Ja
Velegnet til flade ledere	Nej
Til trækfaste forbindelser	Nej
Overholder DIN	Ja

RoHS Compliance

REACH Compliance

GTIN: 4021103804131

CIMCO Werkzeuge GmbH & Co. KG
Hohenhagener Straße 1 – 5
42855 Remscheid
Telefon +49 2191 3718-01
info@cimco.de • cimco.de

De tekniske data er erfaringsværdier i henhold til produktionens aktuelle stand og er underlagt de sædvanlige tolerancer, men udgør ikke garanterede egenskaber. Vi forbeholder os ret til tekniske ændringer.