CRIMP-ON KABELSKO, RINGFORMET CU, LEDERTVÆRSNIT/TILSLUTNINGSBOLT 25 MM²/8 MM Ø

Varenummer: 180450

Crimpkabelsko, ringtype Cu, DIN 46234. Tekniske data - Materiale: Cu-ETP i henhold til DIN EN 13600 - Overflade: galvaniseret tin, andre overflader på forespørgsel - Særligt velegnet til fintrådede ledere i henhold til IEC 228 . Tværsnit: 25 mm²; bolt-Ø 8 mm; nominel størrelse i henhold til DIN: 8-25; D1: 7,5; D3: 8,4; A: 11; B: 16; L: 25; S: 1,5; vægt pr. 100 stk. ~kg: 0,75; emballageenhed: 100.

Længde (mm)	180 mm
Bredde (mm)	100 mm
Højde (mm)	21 mm
Vægt (kg)	0,0075 kg

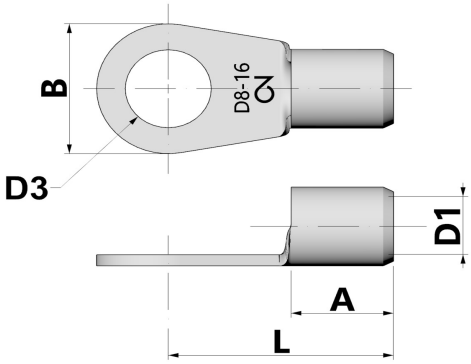

Egenskab	Værdi
materiale	Kupfer
Beskyttelse af overflader	verzinnt
samlet længde	- mm
Halogenfri	Ja
Strip-varer	Nej
Velegnet til flerledede ledninger	Ja
Velegnet til fintrådede ledere	Ja
Velegnet til massive ledere	Nej
Min. AWG-størrelse	4
Maks. AWG-størrelse	4
Nominel tværsnit	25 mm² - 25 mm²
Isolation	ohne
Tilslutningsgevindmål (metrisk)	8
Flangeform	Ringform
skiveform	kurz
Egnet til høje temperaturer (op til 650 °C)	Nej
Velegnet til emaljeret tråd	Nej
Velegnet til runde ledere	Ja
Velegnet til flade ledere	Nej
Til trækfaste forbindelser	Nej
Overholder DIN	Ja

RoHS Compliance

REACH Compliance

GTIN: 4021103804506

CIMCO Werkzeuge GmbH & Co. KG
Hohenhagener Straße 1 – 5
42855 Remscheid
Telefon +49 2191 3718-01
info@cimco.de • cimco.de

De tekniske data er erfaringsværdier i henhold til produktionens aktuelle stand og er underlagt de sædvanlige tolerancer, men udgør ikke garanterede egenskaber. Vi forbeholder os ret til tekniske ændringer.

SICHER SEIT 1827.