CRIMP-KABELSKO, RINGFORMET CU, DIN 46234, LEDERTVÆRSNIT/TILSLUTNINGSBOLT 120 MM²/12 MM Ø

Varenummer: 180500

Crimpkabelsko, ringtype Cu, DIN 46234. Tekniske data - Materiale: Cu-ETP i henhold til DIN EN 13600 - Overflade: elektrofortinnet, andre overflader på forespørgsel - Særligt velegnet til fintrådede ledere i henhold til IEC 228 . Tværsnit: 120 mm²; bolt-Ø 12 mm; nominel størrelse i henhold til DIN: 12-120; D1: 17; D3: 13; A: 22; B: 24; L: 44; S: 3; vægt pr. 100 stk. ~kg: 5,4; PU/pc.: 1.

Længde (mm)	180 mm
Bredde (mm)	100 mm
Højde (mm)	30 mm
Vægt (kg)	0,054 kg

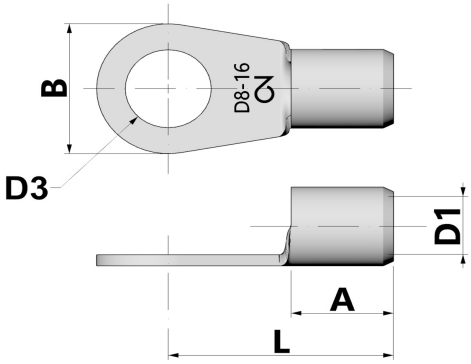

Egenskab	Værdi
materiale	Kupfer
Beskyttelse af overflader	verzinnt
samlet længde	- mm
Halogenfri	Ja
Strip-varer	Nej
Velegnet til flerledede ledninger	Ja
Velegnet til fintrådede ledere	Ja
Velegnet til massive ledere	Nej
Min. AWG-størrelse	0000
Maks. AWG-størrelse	0000
Nominel tværsnit	120 mm² - 120 mm²
Isolation	ohne
Tilslutningsgevindmål (metrisk)	12
Flangeform	Ringform
skiveform	kurz
Egnet til høje temperaturer (op til 650 °C)	Nej
Velegnet til emaljeret tråd	Nej
Velegnet til runde ledere	Ja
Velegnet til flade ledere	Nej
Til trækfaste forbindelser	Nej
Overholder DIN	Ja

RoHS Compliance

REACH Compliance

GTIN: 4021103805008

CIMCO Werkzeuge GmbH & Co. KG
Hohenhagener Straße 1 – 5
42855 Remscheid
Telefon +49 2191 3718-01
info@cimco.de • cimco.de

De tekniske data er erfaringsværdier i henhold til produktionens aktuelle stand og er underlagt de sædvanlige tolerancer, men udgør ikke garanterede egenskaber. Vi forbeholder os ret til tekniske ændringer.