RØRKABELSKO CU, RINGFORMET, 1,5 MM², M6

Varenummer: 180664

· CU-ETP i henhold til DIN EN 13600
· Galvanisk fortinnet
· Til flertrådede CU-ledere i klasse 2 i henhold til DIN EN 60228
· Til rundpressede sektorledere i klasse 2 i henhold til DIN EN 60228
· Til finttrådede kobberledere i klasse 5 og 6 i henhold til DIN EN 60228, kun med WM- eller dornprofil
· UL-godkendt
· Nominelt tværsnit (mm²): 1,5 | Skrueforbindelse: M6 | D1: 1,8 | A: 5,8 | B: 9,0 | D2: 3,3 | D3: 6,5 | C1: 6,5 | C2: 6,3 | L: 16,0 | Vægt pr. 100 stk. ~ kg: 0,09 | Pakningsstørrelse: 100

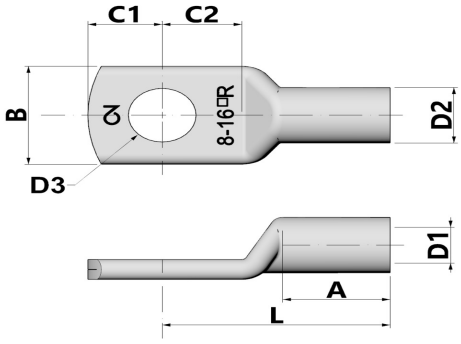

Længde (mm)	135 mm
Bredde (mm)	80 mm
Højde (mm)	5 mm
Vægt (kg)	0,0009 kg

Egenskab	Værdi
Isoleret	Nej
materiale	Kupfer
Beskyttelse af overflader	verzinnt
Nominel tværsnit	1.5 mm²
Velegnet til flerledede ledninger	Ja
Velegnet til fintrådede ledere	Ja
Velegnet til massive ledere	Nej
Tilslutningsgevindmål (metrisk)	6
Tilslutningsvinkel	180 (horizontal)
Antal fastgørelseshuller	1
Smal flangeudførelse	Nej
Velegnet til ledere med meget tynde tråde	Ja
Flangeform	Ringform
Med hul til visning	Nej

GTIN: 4021103806647

CIMCO Werkzeuge GmbH & Co. KG
Hohenhagener Straße 1 – 5
42855 Remscheid
Telefon +49 2191 3718-01
info@cimco.de • cimco.de

De tekniske data er erfaringsværdier i henhold til produktionens aktuelle stand og er underlagt de sædvanlige tolerancer, men udgør ikke garanterede egenskaber. Vi forbeholder os ret til tekniske ændringer.

SICHER SEIT 1827.