RØRKABELSKO CU, RINGFORMET, 6 MM², M10

Varenummer: 180697

Rørformet kabelsko Cu, standardversion. Tekniske data - Materiale: Cu-ETP i henhold til DIN EN 13600 - Overflade: galvaniseret tin, andre overflader på forespørgsel - også egnet til fintrådede ledere i henhold til IEC 228 rørkabelsko Cu, standardversion. Udglødet til kobberhårdhed F20. Tværsnit: 6 mm²; bolt-Ø: 10; B: 15; Øi: 3,5; Øe: 6,5; C1: 9,8; C2: 9,5; a: 9; L: 32,5; vægt pr. 100 stk ~kg: 0,66; 7 mm: 1; crimp 5 mm: 1; PU/stk: 100.

Længde (mm)	140 mm
Bredde (mm)	68 mm
Højde (mm)	68 mm
Vægt (kg)	0,0066 kg

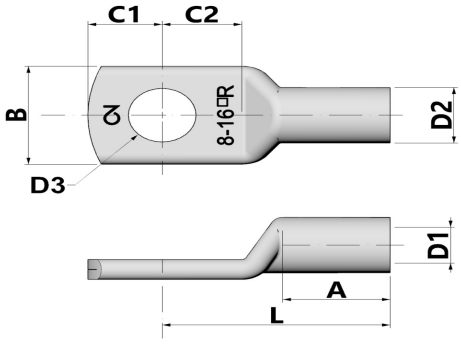

Egenskab	Værdi
Isoleret	Nej
materiale	Kupfer
Beskyttelse af overflader	verzinnt
Nominel tværsnit	6 mm²
Velegnet til flerledede ledninger	Ja
Velegnet til fintrådede ledere	Ja
Velegnet til massive ledere	Nej
Tilslutningsgevindmål (metrisk)	10
Tilslutningsvinkel	180 (horizontal)
Antal fastgørelseshuller	1
Smal flangeudførelse	Nej
Velegnet til ledere med meget tynde tråde	Ja
Flangeform	Ringform
Med hul til visning	Nej

GTIN: 4021103806975

CIMCO Werkzeuge GmbH & Co. KG
Hohenhagener Straße 1 – 5
42855 Remscheid
Telefon +49 2191 3718-01
info@cimco.de • cimco.de

De tekniske data er erfaringsværdier i henhold til produktionens aktuelle stand og er underlagt de sædvanlige tolerancer, men udgør ikke garanterede egenskaber. Vi forbeholder os ret til tekniske ændringer.

SICHER SEIT 1827.