RØRKABELSKO CU, RINGFORMET, 50 MM², M14

Varenummer: 180745

Rørformet kabelsko Cu, standardversion. Tekniske data - Materiale: Cu-ETP i henhold til DIN EN 13600 - Overflade: galvaniseret tin, andre overflader på forespørgsel - Også egnet til fintrådede ledere i henhold til IEC 228 Rørkabelsko Cu, standardversion. Udglødet til kobberhårdhed F20. Tværsnit: 50 mm²; bolt-Ø: 14; B: 23; Øi: 10; Øe: 14; C1: 14; C2: 14,5; a: 19; L: 56,5; vægt pr. 100 stk ~kg: 3,18; 7 mm: 1; kompression 5 mm: 2; PU/pc: 1.

Længde (mm)	57 mm
Bredde (mm)	23 mm
Højde (mm)	14 mm
Vægt (kg)	0,0318 kg

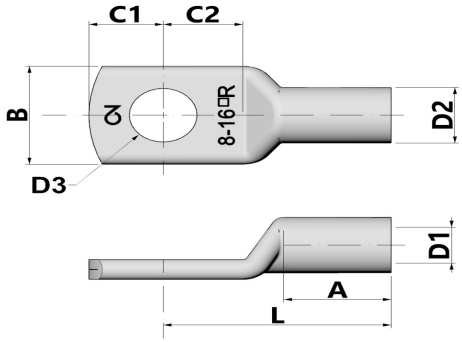

Egenskab	Værdi
Isoleret	Nej
materiale	Kupfer
Beskyttelse af overflader	verzinnt
Nominel tværsnit	50 mm²
Velegnet til flerledede ledninger	Ja
Velegnet til fintrådede ledere	Ja
Velegnet til massive ledere	Nej
Tilslutningsgevindmål (metrisk)	14
Tilslutningsvinkel	180 (horizontal)
Antal fastgørelseshuller	1
Smal flangeudførelse	Nej
Velegnet til ledere med meget tynde tråde	Ja
Flangeform	Ringform
Med hul til visning	Nej

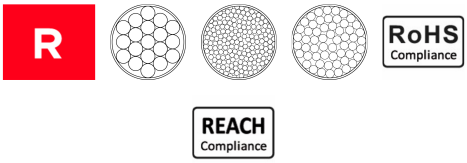

GTIN: 4021103807453

CIMCO Werkzeuge GmbH & Co. KG
Hohenhagener Straße 1 – 5
42855 Remscheid
Telefon +49 2191 3718-01
info@cimco.de • cimco.de

De tekniske data er erfaringsværdier i henhold til produktionens aktuelle stand og er underlagt de sædvanlige tolerancer, men udgør ikke garanterede egenskaber. Vi forbeholder os ret til tekniske ændringer.

SICHER SEIT 1827.