RØRKABELSKO CU, RINGFORMET, 95 MM², M20

Varenummer: 180766

Rørformet kabelsko Cu, standardversion. Tekniske data - Materiale: Cu-ETP i henhold til DIN EN 13600 - Overflade: galvaniseret tin, andre overflader på forespørgsel - også egnet til fintrådede ledere i henhold til IEC 228 rørkabelsko Cu, standardversion. Udglødet til kobberhårdhed F20. Tværsnit: 95 mm²; bolt-Ø: 20; B: 36; Øi: 13,5; Øe: 18; C1: 22; C2: 22; a: 25; L: 82; vægt pr. 100 stk ~kg: 6,26; 7 mm: 1; kompression 5 mm: 2; PU/pc: 1.

Længde (mm)	77 mm
Bredde (mm)	37 mm
Højde (mm)	18 mm
Vægt (kg)	0,06256 kg

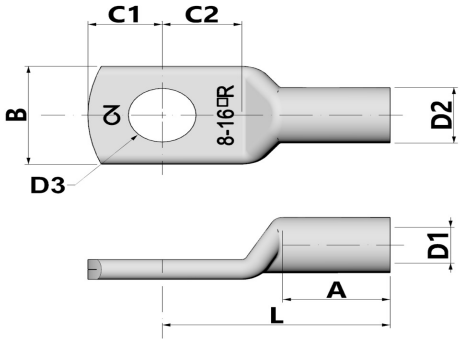

Egenskab	Værdi
Isoleret	Nej
materiale	Kupfer
Beskyttelse af overflader	verzinnt
Nominel tværsnit	95 mm²
Velegnet til flerledede ledninger	Ja
Velegnet til fintrådede ledere	Ja
Velegnet til massive ledere	Nej
Tilslutningsgevindmål (metrisk)	20
Tilslutningsvinkel	180 (horizontal)
Antal fastgørelseshuller	1
Smal flangeudførelse	Nej
Velegnet til ledere med meget tynde tråde	Ja
Flangeform	Ringform
Med hul til visning	Nej

GTIN: 4021103807668

CIMCO Werkzeuge GmbH & Co. KG
Hohenhagener Straße 1 – 5
42855 Remscheid
Telefon +49 2191 3718-01
info@cimco.de • cimco.de

De tekniske data er erfaringsværdier i henhold til produktionens aktuelle stand og er underlagt de sædvanlige tolerancer, men udgør ikke garanterede egenskaber. Vi forbeholder os ret til tekniske ændringer.

SICHER SEIT 1827.