RØRKABELSKO CU, RINGFORMET, 240 MM², M14

Varenummer: 180801

Rørformet kabelsko Cu, standardversion. Tekniske data - Materiale: Cu-ETP i henhold til DIN EN 13600 - Overflade: galvaniseret tin, andre overflader på forespørgsel - også egnet til fintrådede ledere i henhold til IEC 228 rørkabelsko Cu, standardversion. Udglødet til kobberhårdhed F20. Tværsnit: 240 mm²; bolt-Ø: 14; B: 39; Øi: 21; Øe: 26; C1: 17; C2: 18; a: 35; L: 88; vægt pr. 100stk ~kg: 13,22; 7 mm: 2; crimp 5 mm: 4; PU/stk: 1.

Længde (mm)	88 mm
Bredde (mm)	39 mm
Højde (mm)	26 mm
Vægt (kg)	0,13218 kg

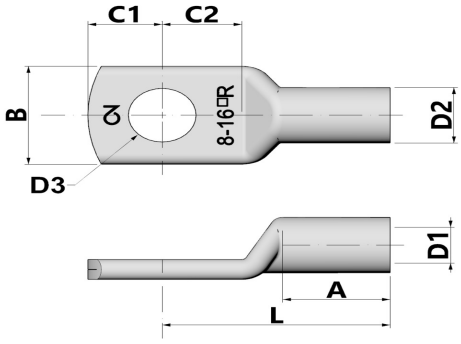

Egenskab	Værdi
Isoleret	Nej
materiale	Kupfer
Beskyttelse af overflader	verzinnt
Nominel tværsnit	240 mm²
Velegnet til flerledede ledninger	Ja
Velegnet til fintrådede ledere	Ja
Velegnet til massive ledere	Nej
Tilslutningsgevindmål (metrisk)	14
Tilslutningsvinkel	180 (horizontal)
Antal fastgørelseshuller	1
Smal flangeudførelse	Nej
Velegnet til ledere med meget tynde tråde	Ja
Flangeform	Ringform
Med hul til visning	Nej

GTIN: 4021103808016

CIMCO Werkzeuge GmbH & Co. KG
Hohenhagener Straße 1 – 5
42855 Remscheid
Telefon +49 2191 3718-01
info@cimco.de • cimco.de

De tekniske data er erfaringsværdier i henhold til produktionens aktuelle stand og er underlagt de sædvanlige tolerancer, men udgør ikke garanterede egenskaber. Vi forbeholder os ret til tekniske ændringer.

SICHER SEIT 1827.