VINKLET RØRKABELSKO 45° CU, 6 MM², M10

Varenummer: 183063

Vinklede rørkabelsko Cu, standardversion 90°C og 45° vinklet - Tekniske data - Materiale: Cu-ETP DIN EN 13600 - Overflade: elektrofortinnet, andre overflader på forespørgsel - Også egnet til fintrådede ledere IEC 228 - Glødet til kobberhårdhed F 20. Design: 45° vinklet; Tværsnit: 6 mm²; Stift-Ø: 10 mm; Vægt pr. 100 stk: ~kg: 0,8; Crimp 7 mm: 1; Crimp 5 mm: 1; Pakker a: 100

Længde (mm)	140 mm
Bredde (mm)	70 mm
Højde (mm)	70 mm
Vægt (kg)	0,008 kg

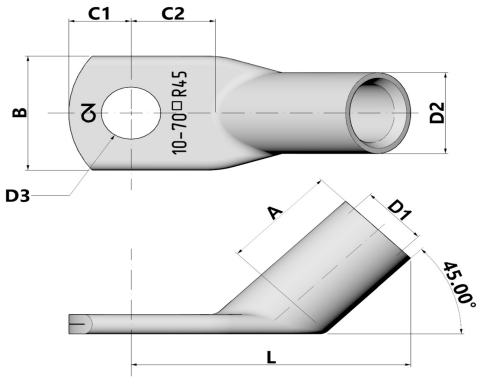

Egenskab	Værdi
Isoleret	Nej
materiale	Kupfer
Beskyttelse af overflader	verzinnt
Nominel tværsnit	6 mm²
AWG-størrelse	10
Velegnet til flerledede ledninger	Ja
Velegnet til fintrådede ledere	Ja
Velegnet til massive ledere	Nej
Farven på isoleringen	sonstige
Tilslutningsgevindmål (metrisk)	10
Tilslutningsvinkel	45
Antal fastgørelseshuller	1
Smal flangeudførelse	Nej
Velegnet til ledere med meget tynde tråde	Ja
Flangeform	Ringform
Med hul til visning	Nej

GTIN: 4021103830635

CIMCO Werkzeuge GmbH & Co. KG
Hohenhagener Straße 1 – 5
42855 Remscheid
Telefon +49 2191 3718-01
info@cimco.de • cimco.de

De tekniske data er erfaringsværdier i henhold til produktionens aktuelle stand og er underlagt de sædvanlige tolerancer, men udgør ikke garanterede egenskaber. Vi forbeholder os ret til tekniske ændringer.

SICHER SEIT 1827.