## VINKLET RØRKABELSKO 45° CU, 25 MM², M5

### Varenummer: 183075

Vinklede rørkabelsko Cu, standardversion 90°C og 45° vinklet - Tekniske data - Materiale: Cu-ETP DIN EN 13600 - Overflade: elektrofortinnet, andre overflader på forespørgsel - Også egnet til fintrådede ledere IEC 228 - Glødet til kobberhårdhed F 20. Design: 45° vinklet; Tværsnit: 25 mm²; Stift-Ø: 5 mm; Vægt pr. 100 stk: ~kg: 1,34; Crimp 7 mm: 1; Crimp 5 mm: 2; Pakker a: 100

| | |
|---|---|
| Længde (mm) | 140 mm |
| Bredde (mm) | 140 mm |
| Højde (mm) | 66 mm |
| Vægt (kg) | 0,0134 kg |

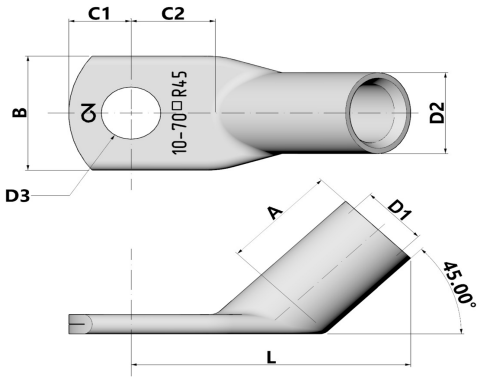


| Egenskab | Værdi |
|---|---|
| Isoleret | Nej |
| materiale | Kupfer |
| Beskyttelse af overflader | verzinnt |
| Nominel tværsnit | 25 mm² |
| AWG-størrelse | 4 |
| Velegnet til flerledede ledninger | Ja |
| Velegnet til fintrådede ledere | Ja |
| Velegnet til massive ledere | Nej |
| Farven på isoleringen | sonstige |
| Tilslutningsgevindmål (metrisk) | 5 |
| Tilslutningsvinkel | 45 |
| Antal fastgørelseshuller | 1 |
| Smal flangeudførelse | Nej |
| Velegnet til ledere med meget tynde tråde | Ja |
| Flangeform | Ringform |
| Med hul til visning | Nej |

GTIN: 4021103830758

CIMCO Werkzeuge GmbH & Co. KG
Hohenhagener Straße 1 – 5
42855 Remscheid
Telefon +49 2191 3718-01
info@cimco.de • cimco.de

De tekniske data er erfaringsværdier i henhold til produktionens aktuelle stand og er underlagt de sædvanlige tolerancer, men udgør ikke garanterede egenskaber. Vi forbeholder os ret til tekniske ændringer.

SICHER SEIT 1827.