VINKLET RØRKABELSKO 90° CU, 35 MM², M8

Varenummer: 183130

Vinklede rørkabelsko Cu, standardversion 90°C og 45° vinklet - Tekniske data - Materiale: Cu-ETP DIN EN 13600 - Overflade: elektrofortinnet, andre overflader på forespørgsel - Også egnet til fintrådede ledere IEC 228 - Glødet til kobberhårdhed F 20. Design: 95° vinklet; Tværsnit: 35 mm²; Stift-Ø: 8 mm; Vægt pr. 100 stk: ~kg: 2,28; Crimp 7 mm: 1; Crimp 5 mm: 2; Pakker med: 1

Længde (mm)	27 mm
Bredde (mm)	34 mm
Højde (mm)	17 mm
Vægt (kg)	0,0228 kg

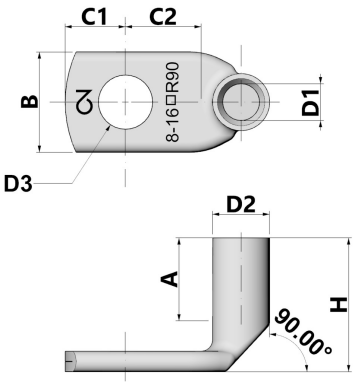

Egenskab	Værdi
Isoleret	Nej
materiale	Kupfer
Beskyttelse af overflader	verzinnt
Nominel tværsnit	35 mm²
AWG-størrelse	2
Velegnet til flerledede ledninger	Ja
Velegnet til fintrådede ledere	Ja
Velegnet til massive ledere	Nej
Farven på isoleringen	sonstige
Tilslutningsgevindmål (metrisk)	8
Tilslutningsvinkel	90
Antal fastgørelseshuller	1
Smal flangeudførelse	Nej
Velegnet til ledere med meget tynde tråde	Ja
Flangeform	Ringform
Med hul til visning	Nej

GTIN: 4021103831304

CIMCO Werkzeuge GmbH & Co. KG
Hohenhagener Straße 1 – 5
42855 Remscheid
Telefon +49 2191 3718-01
info@cimco.de • cimco.de

De tekniske data er erfaringsværdier i henhold til produktionens aktuelle stand og er underlagt de sædvanlige tolerancer, men udgør ikke garanterede egenskaber. Vi forbeholder os ret til tekniske ændringer.

SICHER SEIT 1827.