# VINKLET RØRKABELSKO 90° CU, 95 MM², M16

## Varenummer: 183143

Vinklede rørkabelsko Cu, standardversion 90°C og 45° vinklet - Tekniske data - Materiale: Cu-ETP DIN EN 13600 - Overflade: elektrofortinnet, andre overflader på forespørgsel - Også egnet til fintrådede ledere IEC 228 - Glødet til kobberhårdhed F 20. Design: 95° vinklet; Tværsnit: 95 mm²; Bolt Ø: 16 mm; Vægt pr. 100stk:~kg: 7,12; Crimp 7 mm: 1; Crimp 5 mm: 2; Pakker med: 1

| | |
|---|---|
| Længde (mm) | 37 mm |
| Bredde (mm) | 55 mm |
| Højde (mm) | 28 mm |
| Vægt (kg) | 0,0712 kg |

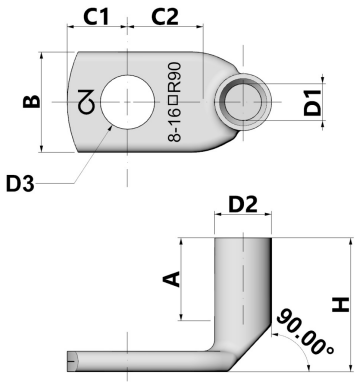


| Egenskab | Værdi |
|---|---|
| Isoleret | Nej |
| materiale | Kupfer |
| Beskyttelse af overflader | verzinnt |
| Nominel tværsnit | 95 mm² |
| AWG-størrelse | 0 |
| Velegnet til flerledede ledninger | Ja |
| Velegnet til fintrådede ledere | Ja |
| Velegnet til massive ledere | Nej |
| Farven på isoleringen | sonstige |
| Tilslutningsgevindmål (metrisk) | 16 |
| Tilslutningsvinkel | 90 |
| Antal fastgørelseshuller | 1 |
| Smal flangeudførelse | Nej |
| Velegnet til ledere med meget tynde tråde | Ja |
| Flangeform | Ringform |
| Med hul til visning | Nej |

GTIN: 4021103831434

CIMCO Werkzeuge GmbH & Co. KG
Hohenhagener Straße 1 – 5
42855 Remscheid
Telefon +49 2191 3718-01
info@cimco.de • cimco.de

De tekniske data er erfaringsværdier i henhold til produktionens aktuelle stand og er underlagt de sædvanlige tolerancer, men udgør ikke garanterede egenskaber. Vi forbeholder os ret til tekniske ændringer.

SICHER SEIT 1827.