VINKLET RØRKABELSKO 90° CU, 16 MM², M5

Varenummer: 183170

Vinklede rørkabelsko Cu, standardversion 90°C og 45° vinklet - Tekniske data - Materiale: Cu-ETP DIN EN 13600 - Overflade: elektrofortinnet, andre overflader på forespørgsel - Også egnet til fintrådede ledere IEC 228 - Glødet til kobberhårdhed F 20. Design: 95° vinklet; Tværsnit: 16 mm²; Bolt Ø: 5 mm; Vægt pr. 100 stk: ~kg: 1,01; Krympning 7 mm: 1; Krympning 5 mm: 2; PU/stk: 100

Længde (mm)	140 mm
Bredde (mm)	140 mm
Højde (mm)	66 mm
Vægt (kg)	0,0101 kg

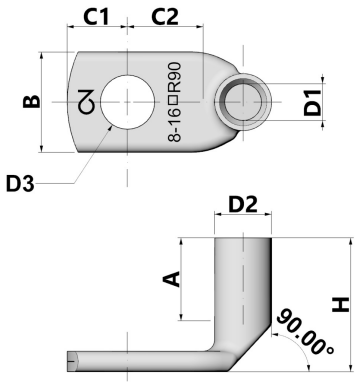

Egenskab	Værdi
Isoleret	Nej
materiale	Kupfer
Beskyttelse af overflader	verzinnt
Nominel tværsnit	16 mm²
AWG-størrelse	6
Velegnet til flerledede ledninger	Ja
Velegnet til fintrådede ledere	Ja
Velegnet til massive ledere	Nej
Farven på isoleringen	sonstige
Tilslutningsgevindmål (metrisk)	5
Tilslutningsvinkel	90
Antal fastgørelseshuller	1
Smal flangeudførelse	Nej
Velegnet til ledere med meget tynde tråde	Ja
Flangeform	Ringform
Med hul til visning	Nej

GTIN: 4021103831700

CIMCO Werkzeuge GmbH & Co. KG
Hohenhagener Straße 1 – 5
42855 Remscheid
Telefon +49 2191 3718-01
info@cimco.de • cimco.de

De tekniske data er erfaringsværdier i henhold til produktionens aktuelle stand og er underlagt de sædvanlige tolerancer, men udgør ikke garanterede egenskaber. Vi forbeholder os ret til tekniske ændringer.

SICHER SEIT 1827.