PRESSEKABELSKO AL-CU, DIN 46329, 120 MM², M12

Varenummer: 183227

AL-CU kompressionskabelsko, 120qmm-M12. Materiale E-Al og E-Cu i henhold til EN 13600. Fyldt med kontaktfedt, med stik. Rørdimensioner i henhold til DIN 46329, med pressemærker. Til trækaflastende forbindelser af Al-kabler i henhold til DIN 48201-5 og Al-tove i henhold til DIN EN 50182.

Længde (mm)	107 mm
Bredde (mm)	30 mm
Højde (mm)	22,5 mm
Vægt (kg)	0,107 kg

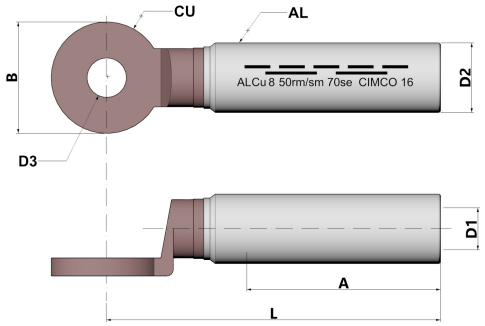

Egenskab	Værdi
Isoleret	Nej
materiale	Aluminium/Kupfer
Farve	grau
Tilslutningsgevindmål (metrisk)	12
Antal fastgørelseshuller	1
Kode nummer	22
Smal flangeudførelse	Nej
Overholder DIN	Ja
tværsnitform	rund
Nominel tværsnit aluminium, RM/SM	120 mm² - 120 mm²
Nominel tværsnit aluminium, SE	150 mm² - 150 mm²
Velegnet til Al/St-reb	Ja
Langsgående tætning	Ja
Forudfyldt med tætningsmasse	Nej
Er i overensstemmelse med AS 4325.1	Nej

GTIN: 4021103091616

CIMCO Werkzeuge GmbH & Co. KG
Hohenhagener Straße 1 – 5
42855 Remscheid
Telefon +49 2191 3718-01
info@cimco.de • cimco.de

De tekniske data er erfaringsværdier i henhold til produktionens aktuelle stand og er underlagt de sædvanlige tolerancer, men udgør ikke garanterede egenskaber. Vi forbeholder os ret til tekniske ændringer.

SICHER SEIT 1827.