RØRKABELSKO TIL FINLEDERE, DIN 0295, 70 MM², M12

Varenummer: 183312

Rørformede kabelsko Cu. Version til fintrådede ledere i henhold til DIN 0295 og IEC 228. Tekniske data - Materiale: Cu-ETP i henhold til DIN EN 13600 - Udvidet kabelindgang "Easy Entry" - Overflade: galvanisk fortinnet, andre overflader på forespørgsel - Glødet til kobberhårdhed F20. Design: Tværsnit: 70 mm²; Bolt-Ø: 12 mm; B: 24; Øi: 13,1; Øe: 17; C1: 13,5; C2: 15,5; a: 27,5; L: 67,5; Vægt pr. 100 stk. ~kg: 5,06; Pakker pr. stk. 1

Længde (mm)	67 mm
Bredde (mm)	25 mm
Højde (mm)	20 mm
Vægt (kg)	0,05057 kg

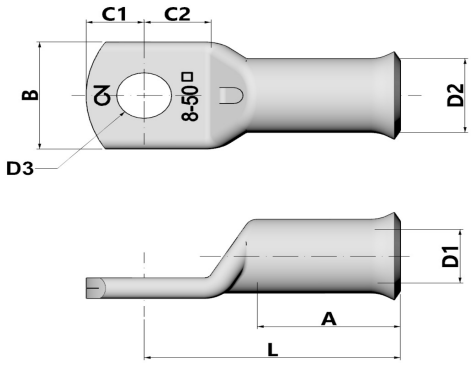

Egenskab	Værdi
Isoleret	Nej
materiale	Kupfer
Beskyttelse af overflader	verzinnt
Nominel tværsnit	70 mm²
AWG-størrelse	0
Velegnet til flerledede ledninger	Nej
Velegnet til fintrådede ledere	Ja
Velegnet til massive ledere	Nej
Tilslutningsgevindmål (metrisk)	12
Tilslutningsvinkel	180 (horizontal)
Antal fastgørelseshuller	1
Smal flangeudførelse	Nej
Velegnet til ledere med meget tynde tråde	Ja
Flangeform	Ringform
Med hul til visning	Nej

F RoHS Compliance REACH Compliance

GTIN: 4021103833124

CIMCO Werkzeuge GmbH & Co. KG
Hohenhagener Straße 1 – 5
42855 Remscheid
Telefon +49 2191 3718-01
info@cimco.de • cimco.de

De tekniske data er erfaringsværdier i henhold til produktionens aktuelle stand og er underlagt de sædvanlige tolerancer, men udgør ikke garanterede egenskaber. Vi forbeholder os ret til tekniske ændringer.

SICHER SEIT 1827.