RØRKABELSKO TIL FINLEDERE, DIN 0295, 95 MM², M10

Varenummer: 183320

Rørformet kabelsko Cu. Version til fintrådede ledere i henhold til DIN 0295 og IEC 228. Tekniske data - Materiale: Cu-ETP i henhold til DIN EN 13600 - Flared kabelindgang "Easy Entry" - Overflade: galvaniseret tin, andre overflader på forespørgsel - Glødet til kobberhårdhed F20. Design: Tværsnit: 95 mm²; Bolt-Ø: 10 mm; B: 28; Øi: 14,5; Øe: 19; C1: 13; C2: 17; a: 32,5; L: 75,5; Vægt pr. 100 stk. ~kg: 7,55; Pakker pr. stk. 1

Længde (mm)	75 mm
Bredde (mm)	28 mm
Højde (mm)	22 mm
Vægt (kg)	0,07547 kg

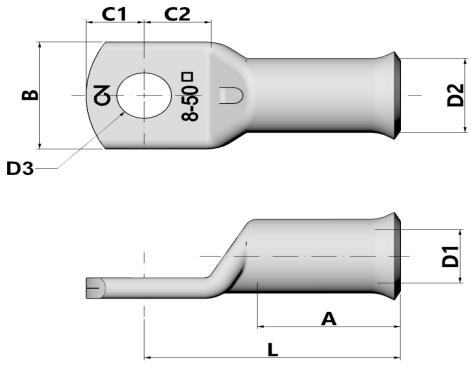

Egenskab	Værdi
Isoleret	Nej
materiale	Kupfer
Beskyttelse af overflader	verzinnt
Nominel tværsnit	95 mm²
AWG-størrelse	0
Velegnet til flerledede ledninger	Nej
Velegnet til fintrådede ledere	Ja
Velegnet til massive ledere	Nej
Tilslutningsgevindmål (metrisk)	10
Tilslutningsvinkel	180 (horizontal)
Antal fastgørelseshuller	1
Smal flangeudførelse	Nej
Velegnet til ledere med meget tynde tråde	Ja
Flangeform	Ringform
Med hul til visning	Nej

GTIN: 4021103833209

CIMCO Werkzeuge GmbH & Co. KG
Hohenhagener Straße 1 – 5
42855 Remscheid
Telefon +49 2191 3718-01
info@cimco.de • cimco.de

De tekniske data er erfaringsværdier i henhold til produktionens aktuelle stand og er underlagt de sædvanlige tolerancer, men udgør ikke garanterede egenskaber. Vi forbeholder os ret til tekniske ændringer.

SICHER SEIT 1827.