RØRKABELSKO TIL FINLEDERE, DIN 0295, 120 MM², M16

Varenummer: 183336

Rørformede kabelsko Cu. Version til fintrådede ledere i henhold til DIN 0295 og IEC 228. Tekniske data - Materiale: Cu-ETP i henhold til DIN EN 13600 - Flared kabelindgang "Easy Entry" - Overflade: elektrofortinnet, andre overflader på forespørgsel - Glødet til kobberhårdhed F20. Design: Tværsnit: 120 mm²; Bolt-Ø: 16 mm; W: 30; Øi: 16,2; Øe: 21; C1: 17; C2: 17; a: 31,5; L: 80; Vægt pr. 100 stk. ~kg: 8,78; PU/pc. 1

Længde (mm)	79 mm
Bredde (mm)	31 mm
Højde (mm)	24 mm
Vægt (kg)	0,08775 kg

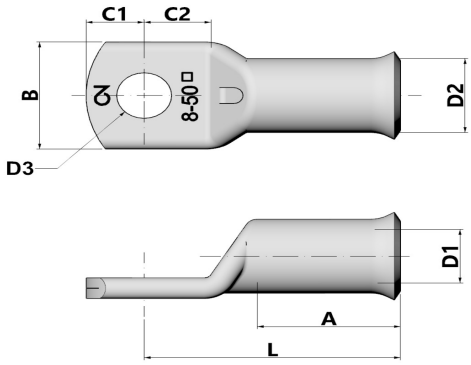

Egenskab	Værdi
Isoleret	Nej
materiale	Kupfer
Beskyttelse af overflader	verzinnt
Nominel tværsnit	120 mm²
AWG-størrelse	250 kcmil
Velegnet til flerledede ledninger	Nej
Velegnet til fintrådede ledere	Ja
Velegnet til massive ledere	Nej
Tilslutningsgevindmål (metrisk)	16
Tilslutningsvinkel	180 (horizontal)
Antal fastgørelseshuller	1
Smal flangeudførelse	Nej
Velegnet til ledere med meget tynde tråde	Ja
Flangeform	Ringform
Med hul til visning	Nej

GTIN: 4021103833360

CIMCO Werkzeuge GmbH & Co. KG
Hohenhagener Straße 1 – 5
42855 Remscheid
Telefon +49 2191 3718-01
info@cimco.de • cimco.de

De tekniske data er erfaringsværdier i henhold til produktionens aktuelle stand og er underlagt de sædvanlige tolerancer, men udgør ikke garanterede egenskaber. Vi forbeholder os ret til tekniske ændringer.

SICHER SEIT 1827.