RØRKABELSKO TIL FINLEDERE, DIN 0295, 185 MM², M10

Varenummer: 183350

Rørformede kabelsko Cu. Version til fintrådede ledere i henhold til DIN 0295 og IEC 228. Tekniske data - Materiale: Cu-ETP i henhold til DIN EN 13600 - Flared kabelindgang "Easy Entry" - Overflade: elektrofortinnet, andre overflader på forespørgsel - Glødet til kobberhårdhed F20. Design: Tværsnit: 185 mm²; Bolt-Ø: 10 mm; B: 37; Øi: 20,6; Øe: 26; C1: 19; C2: 20; a: 39,6; L: 96; Vægt pr. 100 stk. ~kg: 15,04; PU/pc. 1

Længde (mm)	90 mm
Bredde (mm)	38 mm
Højde (mm)	29 mm
Vægt (kg)	0,15038 kg

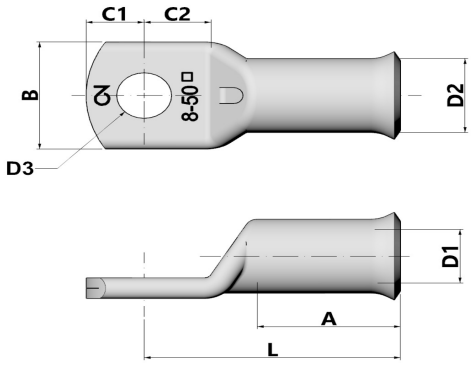

Egenskab	Værdi
Isoleret	Nej
materiale	Kupfer
Beskyttelse af overflader	verzinnt
Nominel tværsnit	185 mm²
AWG-størrelse	350 kcmil
Velegnet til flerledede ledninger	Nej
Velegnet til fintrådede ledere	Ja
Velegnet til massive ledere	Nej
Tilslutningsgevindmål (metrisk)	10
Tilslutningsvinkel	180 (horizontal)
Antal fastgørelseshuller	1
Smal flangeudførelse	Nej
Velegnet til ledere med meget tynde tråde	Ja
Flangeform	Ringform
Med hul til visning	Nej

F RoHS Compliance REACH Compliance

GTIN: 4021103833506

CIMCO Werkzeuge GmbH & Co. KG
Hohenhagener Straße 1 – 5
42855 Remscheid
Telefon +49 2191 3718-01
info@cimco.de • cimco.de

De tekniske data er erfaringsværdier i henhold til produktionens aktuelle stand og er underlagt de sædvanlige tolerancer, men udgør ikke garanterede egenskaber. Vi forbeholder os ret til tekniske ændringer.

SICHER SEIT 1827.