PRESSEKABELSKO I ALUMINIUM, DIN 46329, 95 MM², M10

Varenummer: 183627

Kompressionskabelsko af aluminium DIN 46329, fremstillet af E-Al, blank, langsgående forseglet design med oliestop. Design: Tværsnit rm/sm: 95 mm²; Tværsnit se: 120 mm²; Stift Ø: M10; Kodenummer: 22; D1: 13,2 mm; D2: 10,5 mm: A: 56 mm; B: 25 mm; L: 75 mm; Vægt pr. 100 stk ~kg: 6,9; Krympning 7 mm: 3; Krympning 5 mm: 6; iht. til DIN: x; iht. til PU/stk: 1

Længde (mm)	75 mm
Bredde (mm)	25 mm
Højde (mm)	25 mm
Vægt (kg)	0,069 kg

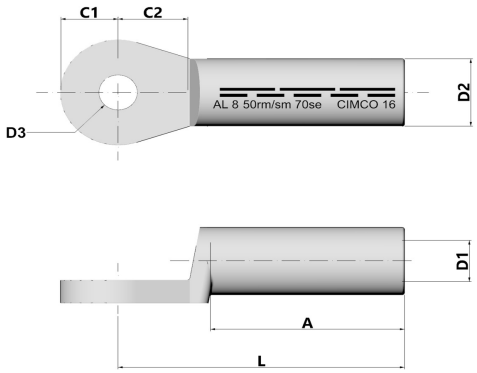

Egenskab	Værdi
Isoleret	Nej
materiale	Aluminium
Farve	sonstige
Tilslutningsgevindmål (metrisk)	10
Antal fastgørelseshuller	1
Kode nummer	22
skiveform	kurz
Overholder DIN	Ja
tværsnitform	rund
Nominel tværsnit aluminium, RM/SM	95 mm² - 95 mm²
Nominel tværsnit aluminium, SE	120 mm² - 120 mm²
Velegnet til Al/St-reb	Nej
Langsgående tætning	Ja
Forudfyldt med tætningsmasse	Nej
Er i overensstemmelse med AS 4325.1	Nej

AL RoHS Compliance REACH Compliance

GTIN: 4021103836279

CIMCO Werkzeuge GmbH & Co. KG
Hohenhagener Straße 1 – 5
42855 Remscheid
Telefon +49 2191 3718-01
info@cimco.de • cimco.de

De tekniske data er erfaringsværdier i henhold til produktionens aktuelle stand og er underlagt de sædvanlige tolerancer, men udgør ikke garanterede egenskaber. Vi forbeholder os ret til tekniske ændringer.

SICHER SEIT 1827.