## PRESSEKABELSKO, ALUMINIUM, DIN 46329, 150 MM², M12

### Varenummer: 183637

Kompressionskabelsko af aluminium DIN 46329, fremstillet af E-Al, blank, langsgående forseglet design med oliestop. Design: Tværsnit rm/sm: 150 mm²; Tværsnit se: 185 mm²; Pin Ø: M12; Kodenummer: 25; D1: 16,3 mm; D2: 13 mm: A: 60 mm; B: 30 mm; L: 90 mm; Vægt pr. 100 stk ~kg: 7,73; Krympning 7 mm: 3; Krympning 5 mm: 6; iht. til DIN: x; iht. til PU/stk: 1

| | |
|---|---|
| Længde (mm) | 90 mm |
| Bredde (mm) | 30 mm |
| Højde (mm) | 30 mm |
| Vægt (kg) | 0,0773 kg |

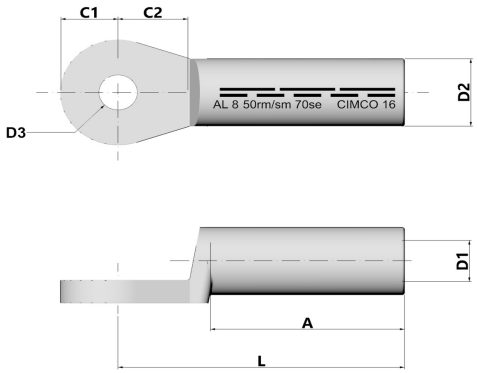


| Egenskab | Værdi |
|---|---|
| Isoleret | Nej |
| materiale | Aluminium |
| Farve | sonstige |
| Tilslutningsgevindmål (metrisk) | 12 |
| Antal fastgørelseshuller | 1 |
| Kode nummer | 25 |
| skiveform | kurz |
| Overholder DIN | Ja |
| tværsnitform | rund |
| Nominel tværsnit aluminium, RM/SM | 150 mm² - 150 mm² |
| Nominel tværsnit aluminium, SE | 185 mm² - 185 mm² |
| Velegnet til Al/St-reb | Nej |
| Langsgående tætning | Ja |
| Forudfyldt med tætningsmasse | Nej |
| Er i overensstemmelse med AS 4325.1 | Nej |

AL

RoHS Compliance

REACH Compliance

GTIN: 4021103836378

CIMCO Werkzeuge GmbH & Co. KG
Hohenhagener Straße 1 – 5
42855 Remscheid
Telefon +49 2191 3718-01
info@cimco.de • cimco.de

De tekniske data er erfaringsværdier i henhold til produktionens aktuelle stand og er underlagt de sædvanlige tolerancer, men udgør ikke garanterede egenskaber. Vi forbeholder os ret til tekniske ændringer.

SICHER SEIT 1827.