PRESSEKABELSKO I ALUMINIUM, DIN 46329, 300 MM², M16

Varenummer: 183651

Kompressionskabelsko af aluminium DIN 46329, fremstillet af E-Al, blank, langsgående forseglet design med oliestop. Design: Tværsnit rm/sm: 300 mm²; Bolt Ø: M16; Kodenummer: 34; D1: 23,3 mm; D2: 17 mm: A: 70 mm; B: 38 mm; L: 103 mm; Vægt pr. 100 stk ~kg: 17,28; Krympning 7 mm: 3; Krympning 5 mm: 8; iht. til DIN: x; iht. til PU/stk: 1

Længde (mm)	103 mm
Bredde (mm)	38 mm
Højde (mm)	38 mm
Vægt (kg)	0,1728 kg

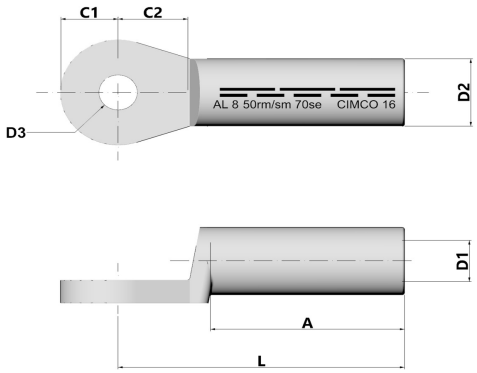

Egenskab	Værdi
Isoleret	Nej
materiale	Aluminium
Farve	sonstige
Tilslutningsgevindmål (metrisk)	16
Antal fastgørelseshuller	1
Kode nummer	34
skiveform	kurz
Overholder DIN	Ja
tværsnitform	rund
Nominel tværsnit aluminium, RM/SM	300 mm² - 300 mm²
Nominel tværsnit aluminium, SE	400 mm² - 400 mm²
Velegnet til Al/St-reb	Nej
Langsgående tætning	Ja
Forudfyldt med tætningsmasse	Nej
Er i overensstemmelse med AS 4325.1	Nej

AL

RoHS Compliance

REACH Compliance

GTIN: 4021103836514

CIMCO Werkzeuge GmbH & Co. KG
Hohenhagener Straße 1 – 5
42855 Remscheid
Telefon +49 2191 3718-01
info@cimco.de • cimco.de

De tekniske data er erfaringsværdier i henhold til produktionens aktuelle stand og er underlagt de sædvanlige tolerancer, men udgør ikke garanterede egenskaber. Vi forbeholder os ret til tekniske ændringer.

SICHER SEIT 1827.