RØRKABELSKO TIL KOBLINGSUDSTYRSTILSLUTNINGER CU, 95 MM², M8

Varenummer: 183816

Rørformede kabelsko til koblingsanlæg, SG-serien. Design med smal flange, uden inspektionshul, materiale: Cu-ETP i henhold til DIN EN 13 600, blød, F20, så de selv med store tværsnit stadig kan presses manuelt uden problemer. Overflade: elektrofortinnet. Tværsnit: 95 mm²; bolt-Ø: 8 mm; ØD1: 13,5; A: 23; B: 19; ØD3: 8,5; ØD2: 18; C1: 10; C2: 11,5; L: 48; crimp 7 mm: 1; crimp 5 mm: 2; Pakker med: 1

Længde (mm)	0 mm
Bredde (mm)	0 mm
Højde (mm)	0 mm
Vægt (kg)	0,048 kg

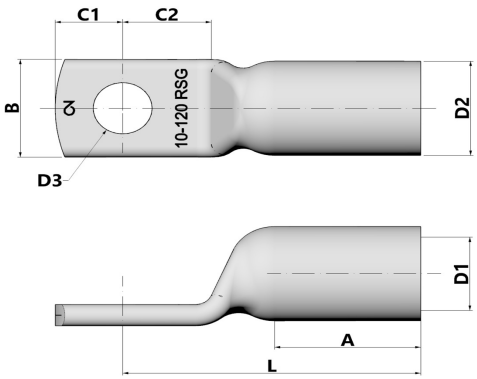

Egenskab	Værdi
Isoleret	Nej
materiale	Kupfer
Beskyttelse af overflader	verzinnt
Nominel tværsnit	95 mm²
AWG-størrelse	0
Velegnet til flerledede ledninger	Ja
Velegnet til fintrådede ledere	Ja
Velegnet til massive ledere	Nej
Tilslutningsgevindmål (metrisk)	8
Tilslutningsvinkel	180 (horizontal)
Antal fastgørelseshuller	1
Smal flangeudførelse	Ja
Velegnet til ledere med meget tynde tråde	Ja
Flangeform	Ringform
Med hul til visning	Nej

GTIN: 4021103838167

CIMCO Werkzeuge GmbH & Co. KG
Hohenhagener Straße 1 – 5
42855 Remscheid
Telefon +49 2191 3718-01
info@cimco.de • cimco.de

De tekniske data er erfaringsværdier i henhold til produktionens aktuelle stand og er underlagt de sædvanlige tolerancer, men udgør ikke garanterede egenskaber. Vi forbeholder os ret til tekniske ændringer.

SICHER SEIT 1827.