# RØRKABELSKO TIL KOBLINGSUDSTYRSTILSLUTNINGER CU, 185 MM², M16

## Varenummer: 183838

Rørformede kabelsko til koblingsanlæg, SG-serien. Design med smal flange, uden inspektionshul, materiale: Cu-ETP i henhold til DIN EN 13 600, blød, F20, så de selv med store tværsnit stadig kan presses manuelt uden problemer. Overflade: elektrofortinnet. Tværsnit: 185 mm²; bolt-Ø: 16 mm; ØD1: 19; A: 30; B: 26; ØD3: 17; ØD2: 24; C1: 16; C2: 18; L: 64; kompression 7 mm: 2; kompression 5 mm: 4; Pakker med: 1

| | |
|---|---|
| Længde (mm) | 0 mm |
| Bredde (mm) | 0 mm |
| Højde (mm) | 0 mm |
| Vægt (kg) | 0,1 kg |

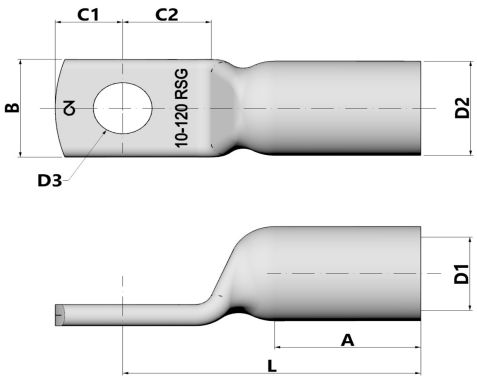


| Egenskab | Værdi |
|---|---|
| Isoleret | Nej |
| materiale | Kupfer |
| Beskyttelse af overflader | verzinnt |
| Nominel tværsnit | 185 mm² |
| Velegnet til flerledede ledninger | Ja |
| Velegnet til fintrådede ledere | Ja |
| Velegnet til massive ledere | Nej |
| Tilslutningsgevindmål (metrisk) | 16 |
| Tilslutningsvinkel | 180 (horizontal) |
| Antal fastgørelseshuller | 1 |
| Smal flangeudførelse | Ja |
| Velegnet til ledere med meget tynde tråde | Ja |
| Flangeform | Ringform |
| Med hul til visning | Nej |

GTIN: 4021103838389

CIMCO Werkzeuge GmbH & Co. KG
Hohenhagener Straße 1 – 5
42855 Remscheid
Telefon +49 2191 3718-01
info@cimco.de • cimco.de

De tekniske data er erfaringsværdier i henhold til produktionens aktuelle stand og er underlagt de sædvanlige tolerancer, men udgør ikke garanterede egenskaber. Vi forbeholder os ret til tekniske ændringer.

SICHER SEIT 1827.