TERMINALI A CRIMPARE ISOLATI, FORMA AD ANELLO CU, SEZIONE 0,5 - 1 MM², PIN 5 MM Ø

Numero articolo: 180026

· CU-ETP
· Stagnato elettroliticamente
· Isolamento in PA
· Per conduttori in rame a fili sottili delle classi 5 e 6 secondo la norma DIN EN 60228
· Resistenza alla temperatura da -60 °C a +105 °C
· Conforme alla norma DIN 46237
· Certificato UL
· 600 V max.
· Sezione nominale (mm²): 0,5 - 1 | Attacco a vite: M5 | Colore dellisolamento: rosso | D1: 1,6 | A: 11,0 | B: 10,0 | D2: 4,0 | D3: 5,3 | L: 19,0 | Peso per 100 pezzi: circa 0,10 kg | Confezione: 100 pezzi

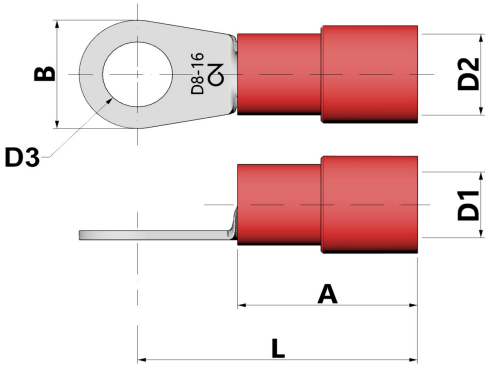

Lunghezza (mm)	145 mm
Larghezza (mm)	90 mm
Altezza (mm)	10 mm
Peso (kg)	0,00095 kg

Attributo	Valore
materiale	Kupfer
Protezione della superficie	verzinnt
lunghezza totale	- mm
Senza alogeni	Sì
Merce a strisce	No
Adatto per conduttori multifilari	Sì
Adatto per conduttori a filo sottile	Sì
Adatto per conduttori massicci	No
Dimensione minima AWG	sonstige
Dimensione massima AWG	18
sezione nominale	0.5 mm² - 1 mm²
Isolation	Polyamid (PA)
Colore dell'isolamento	rot
Dimensioni filettatura di collega-mento (metriche)	5
Forma della flangia	Ringform
forma del baccello	kurz
Adatto per temperature elevate (fino a 650 °C)	No
Adatto per filo smaltato	No
Adatto per conduttori rotondi	Sì
Adatto per conduttori piatti	No

CIMCO Werkzeuge GmbH & Co. KG
Hohenhagener Straße 1 – 5
42855 Remscheid
Telefon +49 2191 3718-01
info@cimco.de • cimco.de

I dati tecnici sono valori empirici secondo lo stato attuale della produzione e sono soggetti alle consuete tolleranze, ma non rappresentano proprietà garantite. Ci riserviamo il diritto di apportare modifiche tecniche.

Per collegamenti resistenti alla trazione	No
Conforme alla norma DIN	Sì

GTIN: 4021103800263

CIMCO Werkzeuge GmbH & Co. KG
Hohenhagener Straße 1 – 5
42855 Remscheid
Telefon +49 2191 3718-01
info@cimco.de • cimco.de

I dati tecnici sono valori empirici secondo lo stato attuale della produzione e sono soggetti alle consuete tolleranze, ma non rappresentano proprietà garantite. Ci riserviamo il diritto di apportare modifiche tecniche.