TERMINALI A CRIMPARE ISOLATI, FORMA AD ANELLO CU, SEZIONE 4 - 6 MM², PERNO 8 MM Ø

Numero articolo: 180056

· CU-ETP
· Stagnato elettroliticamente
· Isolamento in PA
· Per conduttori in rame a fili sottili delle classi 5 e 6 secondo la norma DIN EN 60228
· Resistenza alla temperatura da -60 °C a +105 °C
· Conforme alla norma DIN 46237
· Certificato UL
· 600 V max.
· Sezione nominale (mm²): 4 - 6 | Attacco a vite: M8 | Colore dellisolamento: giallo | D1: 3,6 | A: 13,0 | B: 14,0 | D2: 6,4 | D3: 8,4 | L: 26,0 | Peso per 100 pezzi: circa 0,24 kg | Confezione: 100 pezzi

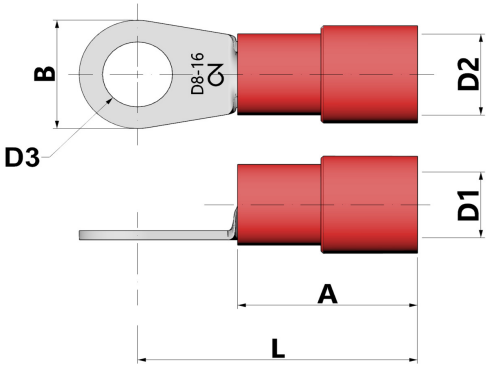

Lunghezza (mm)	180 mm
Larghezza (mm)	100 mm
Altezza (mm)	24 mm
Peso (kg)	0,00241 kg

Attributo	Valore
materiale	Kupfer
Protezione della superficie	verzinnt
lunghezza totale	- mm
Senza alogeni	Sì
Merce a strisce	No
Adatto per conduttori multifilari	Sì
Adatto per conduttori a filo sottile	Sì
Adatto per conduttori massicci	No
Dimensione minima AWG	12
Dimensione massima AWG	10
sezione nominale	4 mm² - 6 mm²
Isolation	Polyamid (PA)
Colore dell'isolamento	gelb
Dimensioni filettatura di collega-mento (metriche)	8
Forma della flangia	Ringform
forma del baccello	kurz
Adatto per temperature elevate (fino a 650 °C)	No
Adatto per filo smaltato	No
Adatto per conduttori rotondi	Sì
Adatto per conduttori piatti	No

CIMCO Werkzeuge GmbH & Co. KG
Hohenhagener Straße 1 – 5
42855 Remscheid
Telefon +49 2191 3718-01
info@cimco.de • cimco.de

I dati tecnici sono valori empirici secondo lo stato attuale della produzione e sono soggetti alle consuete tolleranze, ma non rappresentano proprietà garantite. Ci riserviamo il diritto di apportare modifiche tecniche.

SICHER SEIT 1827.

Per collegamenti resistenti alla trazione	No
Conforme alla norma DIN	Sì

GTIN: 4021103800560

CIMCO Werkzeuge GmbH & Co. KG
Hohenhagener Straße 1 – 5
42855 Remscheid
Telefon +49 2191 3718-01
info@cimco.de • cimco.de

I dati tecnici sono valori empirici secondo lo stato attuale della produzione e sono soggetti alle consuete tolleranze, ma non rappresentano proprietà garantite. Ci riserviamo il diritto di apportare modifiche tecniche.