CAPICORDA A CRIMPARE, FORMA AD ANELLO CU, SEZIONE CONDUTTORE/PERNO DI COLLEGAMENTO 1 - 2,5 MM²/4 MM Ø

Numero articolo: 180408

Terminali a crimpare, tipo ad anello Cu, DIN 46234. Dati tecnici - Materiale: Cu-ETP secondo DIN EN 13600 - Superficie: elettrostagnata, altre superfici su richiesta - Particolarmente adatti per conduttori a trefoli sottili secondo IEC 228 . Sezione: 1-2,5 mm²; perno Ø 4 mm; dimensione nominale secondo DIN: 4-2,5; D1: 2,3; D3: 4,3; A: 5; B: 8; L: 12; S: 0,8; peso per 100 pezzi ~kg: 0,08; confezione per pezzo: 100.

Lunghezza (mm)	150 mm
Larghezza (mm)	90 mm
Altezza (mm)	5 mm
Peso (kg)	0,0008 kg

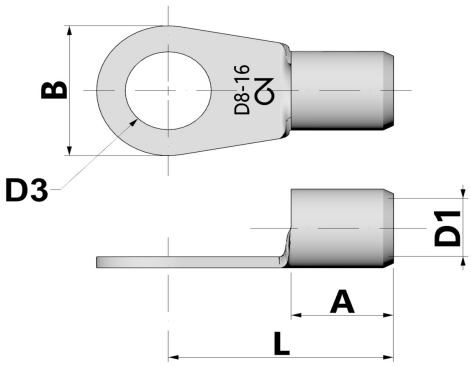

Attributo	Valore
materiale	Kupfer
Protezione della superficie	verzinnt
lunghezza totale	- mm
Senza alogeni	Sì
Merce a strisce	No
Adatto per conduttori multifilari	Sì
Adatto per conduttori a filo sottile	Sì
Adatto per conduttori massicci	No
Dimensione minima AWG	18
Dimensione massima AWG	14
sezione nominale	1 mm² - 2.5 mm²
Isolation	ohne
Dimensioni filettatura di collegamento (metriche)	4
Forma della flangia	Ringform
forma del baccello	kurz
Adatto per temperature elevate (fino a 650 °C)	No
Adatto per filo smaltato	No
Adatto per conduttori rotondi	Sì
Adatto per conduttori piatti	No
Per collegamenti resistenti alla trazione	No
Conforme alla norma DIN	Sì

GTIN: 4021103804087

CIMCO Werkzeuge GmbH & Co. KG
Hohenhagener Straße 1 – 5
42855 Remscheid
Telefon +49 2191 3718-01
info@cimco.de • cimco.de

I dati tecnici sono valori empirici secondo lo stato attuale della produzione e sono soggetti alle consuete tolleranze, ma non rappresentano proprietà garantite. Ci riserviamo il diritto di apportare modifiche tecniche.