CAPICORDA A CRIMPARE, FORMA AD ANELLO CU, SEZIONE CONDUTTORE/PERNO DI COLLEGAMENTO 4 - 6 MM²/8 MM Ø

Numero articolo: 180422

Terminali a crimpare, tipo ad anello Cu, DIN 46234. Dati tecnici - Materiale: Cu-ETP secondo DIN EN 13600 - Superficie: elettrostagnata, altre superfici su richiesta - Particolarmente adatti per conduttori a trefoli sottili secondo IEC 228 . Sezione: 4-6 mm²; Ø bullone 8 mm; dimensione nominale secondo DIN: 8-6; D1: 3,6; D3: 8,4; A: 6; B: 14; L: 19; S: 1; peso per 100 pezzi ~kg: 0,22; unità di imballaggio: 100.

Lunghezza (mm)	150 mm
Larghezza (mm)	90 mm
Altezza (mm)	15 mm
Peso (kg)	0,0022 kg

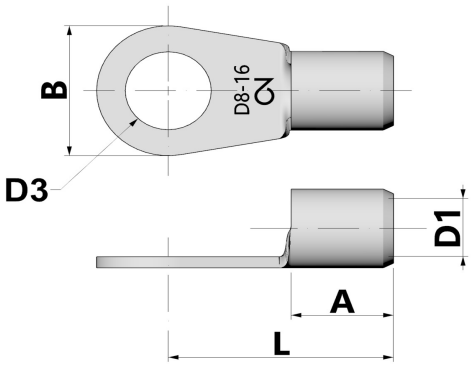

Attributo	Valore
materiale	Kupfer
Protezione della superficie	verzinnt
lunghezza totale	- mm
Senza alogeni	Sì
Merce a strisce	No
Adatto per conduttori multifilari	Sì
Adatto per conduttori a filo sottile	Sì
Adatto per conduttori massicci	No
Dimensione minima AWG	12
Dimensione massima AWG	10
sezione nominale	4 mm² - 6 mm²
Isolation	ohne
Dimensioni filettatura di collegamento (metriche)	8
Forma della flangia	Ringform
forma del baccello	kurz
Adatto per temperature elevate (fino a 650 °C)	No
Adatto per filo smaltato	No
Adatto per conduttori rotondi	Sì
Adatto per conduttori piatti	No
Per collegamenti resistenti alla trazione	No
Conforme alla norma DIN	Sì

RoHS Compliance

REACH Compliance

GTIN: 4021103804223

CIMCO Werkzeuge GmbH & Co. KG
Hohenhagener Straße 1 – 5
42855 Remscheid
Telefon +49 2191 3718-01
info@cimco.de • cimco.de

I dati tecnici sono valori empirici secondo lo stato attuale della produzione e sono soggetti alle consuete tolleranze, ma non rappresentano proprietà garantite. Ci riserviamo il diritto di apportare modifiche tecniche.