CAPICORDA A CRIMPARE, FORMA AD ANELLO CU, SEZIONE CONDUTTORE/PERNO DI COLLEGAMENTO 25 MM²/10 MM Ø

Numero articolo: 180452

Capicorda a crimpare, tipo ad anello Cu, DIN 46234. Dati tecnici - Materiale: Cu-ETP secondo DIN EN 13600 - Superficie: stagno galvanizzato, altre superfici su richiesta - Particolarmente adatto per conduttori a trefoli fini secondo IEC 228 . Sezione: 25 mm²; Ø bullone 10 mm; dimensione nominale secondo DIN: 10-25; D1: 7,5; D3: 10,5; A: 11; B: 18; L: 26; S: 1,5; peso per 100 pz. ~kg: 0,8; unità di imballaggio: 100.

Lunghezza (mm)	180 mm
Larghezza (mm)	100 mm
Altezza (mm)	25 mm
Peso (kg)	0,008 kg

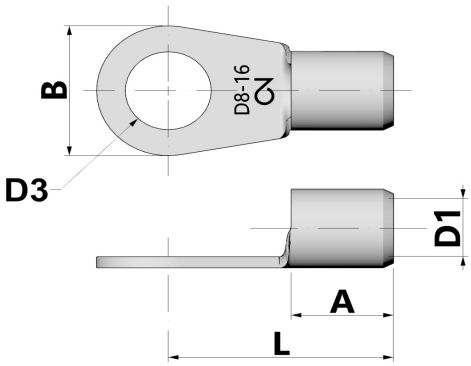

Attributo	Valore
materiale	Kupfer
Protezione della superficie	verzinnt
lunghezza totale	- mm
Senza alogeni	Sì
Merce a strisce	No
Adatto per conduttori multifilari	Sì
Adatto per conduttori a filo sottile	Sì
Adatto per conduttori massicci	No
Dimensione minima AWG	4
Dimensione massima AWG	4
sezione nominale	25 mm² - 25 mm²
Isolation	ohne
Dimensioni filettatura di collegamento (metriche)	10
Forma della flangia	Ringform
forma del baccello	kurz
Adatto per temperature elevate (fino a 650 °C)	No
Adatto per filo smaltato	No
Adatto per conduttori rotondi	Sì
Adatto per conduttori piatti	No
Per collegamenti resistenti alla trazione	No
Conforme alla norma DIN	Sì

GTIN: 4021103804520

CIMCO Werkzeuge GmbH & Co. KG
Hohenhagener Straße 1 – 5
42855 Remscheid
Telefon +49 2191 3718-01
info@cimco.de • cimco.de

I dati tecnici sono valori empirici secondo lo stato attuale della produzione e sono soggetti alle consuete tolleranze, ma non rappresentano proprietà garantite. Ci riserviamo il diritto di apportare modifiche tecniche.