CAPOCORDA A CRIMPARE, FORMA AD ANELLO CU, DIN 46234, SEZIONE DEL CONDUTTORE/PERNO DI COLLEGAMENTO 95 MM²/8 MM Ø

Numero articolo: 180488

Capicorda a crimpare, tipo ad anello Cu, DIN 46234. Dati tecnici - Materiale: Cu-ETP secondo DIN EN 13600 - Superficie: elettrostagnata, altre superfici su richiesta - Particolarmente adatto per conduttori a trefoli fini secondo IEC 228 . Sezione: 95 mm²; Ø bullone 8 mm; dimensione nominale secondo DIN: 8-95; D1: 15; D3: 8,4; A: 20; B: 24; L: 42; S: 2,5; peso per 100 pezzi ~kg: 4,02; confezione per unità: 1.

Lunghezza (mm) 180 mm
Larghezza (mm) 100 mm
Altezza (mm) 24 mm
Peso (kg) 0,0402 kg

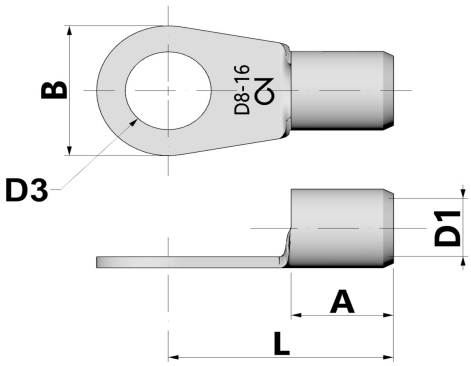

Attributo	Valore
materiale	Kupfer
Protezione della superficie	verzinnt
lunghezza totale	- mm
Senza alogeni	Sì
Merce a strisce	No
Adatto per conduttori multifilari	Sì
Adatto per conduttori a filo sottile	Sì
Adatto per conduttori massicci	No
Dimensione minima AWG	000
Dimensione massima AWG	000
sezione nominale	95 mm² - 95 mm²
Isolation	ohne
Dimensioni filettatura di collegamento (metriche)	8
Forma della flangia	Ringform
forma del baccello	kurz
Adatto per temperature elevate (fino a 650 °C)	No
Adatto per filo smaltato	No
Adatto per conduttori rotondi	Sì
Adatto per conduttori piatti	No
Per collegamenti resistenti alla trazione	No
Conforme alla norma DIN	Sì

RoHS Compliance

REACH Compliance

GTIN: 4021103804889

CIMCO Werkzeuge GmbH & Co. KG
Hohenhagener Straße 1 – 5
42855 Remscheid
Telefon +49 2191 3718-01
info@cimco.de • cimco.de

I dati tecnici sono valori empirici secondo lo stato attuale della produzione e sono soggetti alle consuete tolleranze, ma non rappresentano proprietà garantite. Ci riserviamo il diritto di apportare modifiche tecniche.