CAPOCORDA TUBOLARE CU, FORMA AD ANELLO, 2,5 MM², M5

Numero articolo: 180672

· CU-ETP secondo la norma DIN EN 13600
· Stagnato elettroliticamente
· Per conduttori in rame multifilari di classe 2 secondo la norma DIN EN 60228
· Per conduttori a settori appiattiti di classe 2 secondo la norma DIN EN 60228
· Per conduttori in rame a fili sottili di classe 5 e 6 secondo la norma DIN EN 60228, solo con profilo WM o a spina
· Certificato UL
· Sezione nominale (mm²): 2,5 | Attacco a vite: M5 | D1: 2,3 | A: 5,8 | B: 8,5 | D2: 4,2 | D3: 4,75 | C1: 5,3 | C2: 4,8 | L: 14,0 | Peso per 100 pezzi ~ kg: 0,16 | Confezione/pezzo: 100

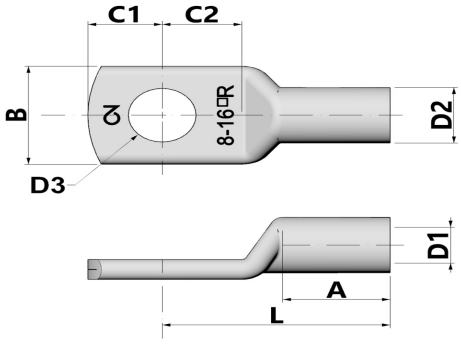

Lunghezza (mm)	135 mm
Larghezza (mm)	80 mm
Altezza (mm)	8 mm
Peso (kg)	0,00161 kg

Attributo	Valore
Isolato	No
materiale	Kupfer
Protezione della superficie	verzinnt
sezione nominale	2.5 mm²
Adatto per conduttori multifilari	Sì
Adatto per conduttori a filo sottile	Sì
Adatto per conduttori massicci	No
Dimensioni filettatura di collega-mento (metriche)	5
angolo di collegamento	180 (horizontal)
Numero di fori di fissaggio	1
Versione con flangia stretta	No
Adatto per conduttori a filo sottile	Sì
Forma della flangia	Ringform
Con foro di visualizzazione	No

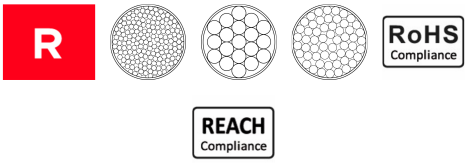

GTIN: 4021103806722

CIMCO Werkzeuge GmbH & Co. KG
Hohenhagener Straße 1 – 5
42855 Remscheid
Telefon +49 2191 3718-01
info@cimco.de • cimco.de

I dati tecnici sono valori empirici secondo lo stato attuale della produzione e sono soggetti alle consuete tolleranze, ma non rappresentano proprietà garantite. Ci riserviamo il diritto di apportare modifiche tecniche.