CAPOCORDA TUBOLARE CU, FORMA AD ANELLO, 4 MM², M6

Numero articolo: 180684

· CU-ETP secondo la norma DIN EN 13600
· Stagnato elettroliticamente
· Per conduttori in rame multifilari di classe 2 secondo la norma DIN EN 60228
· Per conduttori a settori appiattiti di classe 2 secondo la norma DIN EN 60228
· Per conduttori in rame a fili sottili di classe 5 e 6 secondo la norma DIN EN 60228, solo con profilo WM o a spina
· Certificato UL
· Sezione nominale (mm²): 4 | Attacco a vite: M6 | D1: 3,0 | A: 7,8 | B: 10,0 | D2: 5,0 | D3: 6,5 | C1: 6,5 | C2: 6,3 | L: 19,0 | Peso per 100 pezzi ~ kg: 0,28 | Confezione/pezzo: 100

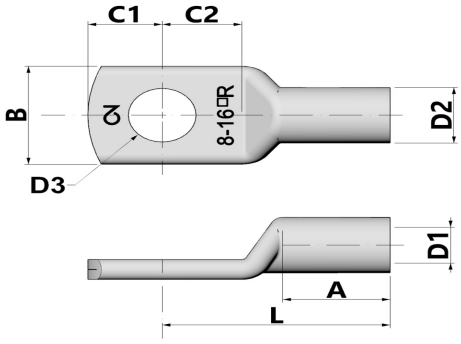

Lunghezza (mm)	160 mm
Larghezza (mm)	100 mm
Altezza (mm)	8 mm
Peso (kg)	0,00282 kg

Attributo	Valore
Isolato	No
materiale	Kupfer
Protezione della superficie	verzinnt
sezione nominale	4 mm²
Adatto per conduttori multifilari	Sì
Adatto per conduttori a filo sottile	Sì
Adatto per conduttori massicci	No
Dimensioni filettatura di collega-mento (metriche)	6
angolo di collegamento	180 (horizontal)
Numero di fori di fissaggio	1
Versione con flangia stretta	No
Adatto per conduttori a filo sottile	Sì
Forma della flangia	Ringform
Con foro di visualizzazione	No

R

RoHS Compliance

REACH Compliance

GTIN: 4021103806845

CIMCO Werkzeuge GmbH & Co. KG
Hohenhagener Straße 1 – 5
42855 Remscheid
Telefon +49 2191 3718-01
info@cimco.de • cimco.de

I dati tecnici sono valori empirici secondo lo stato attuale della produzione e sono soggetti alle consuete tolleranze, ma non rappresentano proprietà garantite. Ci riserviamo il diritto di apportare modifiche tecniche.