CAPOCORDA TUBOLARE CU, FORMA AD ANELLO, 25 MM², M5

Numero articolo: 180718

Capocorda tubolare Cu, versione standard. Dati tecnici - Materiale: Cu-ETP secondo DIN EN 13600 - Superficie: stagno galvanizzato, altre superfici su richiesta - Adatto anche per conduttori a trefoli sottili secondo IEC 228 Capicorda tubolari Cu, versione standard. Ricotto alla durezza del rame F20. Sezione: 25 mm²; bulloneØ: 5; L: 14; Øi: 7; Øe: 10; C1: 7; C2: 7; a: 15; L: 35,5; peso per 100 pezzi ~kg: 1,18; 7 mm: 1; crimpatura 5 mm: 2; PU/pc: 50.

Lunghezza (mm)	140 mm
Larghezza (mm)	68 mm
Altezza (mm)	68 mm
Peso (kg)	0,0118 kg

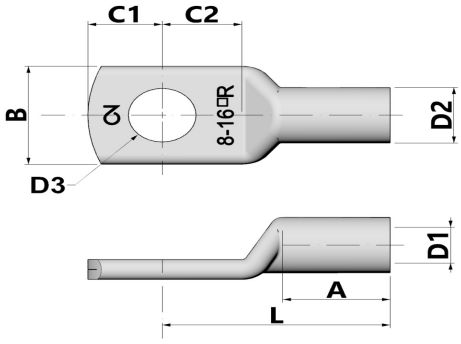

Attributo	Valore
Isolato	No
materiale	Kupfer
Protezione della superficie	verzinnt
sezione nominale	25 mm²
Adatto per conduttori multifilari	Sì
Adatto per conduttori a filo sottile	Sì
Adatto per conduttori massicci	No
Dimensioni filettatura di collegamento (metriche)	5
angolo di collegamento	180 (horizontal)
Numero di fori di fissaggio	1
Versione con flangia stretta	No
Adatto per conduttori a filo sottile	Sì
Forma della flangia	Ringform
Con foro di visualizzazione	No

GTIN: 4021103807187

CIMCO Werkzeuge GmbH & Co. KG
Hohenhagener Straße 1 – 5
42855 Remscheid
Telefon +49 2191 3718-01
info@cimco.de • cimco.de

I dati tecnici sono valori empirici secondo lo stato attuale della produzione e sono soggetti alle consuete tolleranze, ma non rappresentano proprietà garantite. Ci riserviamo il diritto di apportare modifiche tecniche.