CAPOCORDA TUBOLARE CU, FORMA AD ANELLO, 70 MM², M14

Numero articolo: 180755

Capocorda tubolare Cu, versione standard. Dati tecnici - Materiale: Cu-ETP secondo DIN EN 13600 - Superficie: stagno galvanizzato, altre superfici su richiesta - adatto anche per conduttori a trefoli sottili secondo IEC 228 Capicorda tubolari Cu, versione standard. Ricotto alla durezza del rame F20. Sezione: 70 mm²; Ø bullone: 14; L: 23; Øi: 12; Øe: 16,5; C1: 14; C2: 14,5; a: 21; L: 59,5; peso per 100 pezzi ~kg: 4,52; 7 mm: 1; crimpatura 5 mm: 2; PU/pz: 1.

Lunghezza (mm) 60 mm
Larghezza (mm) 24 mm
Altezza (mm) 17 mm
Peso (kg) 0,04524 kg

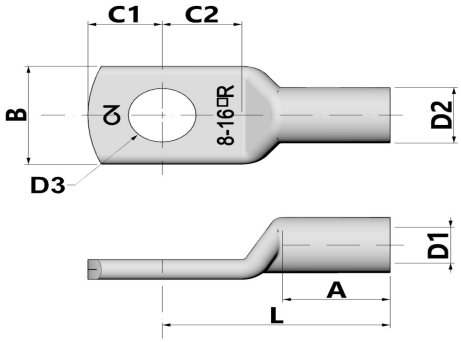

Attributo	Valore
Isolato	No
materiale	Kupfer
Protezione della superficie	verzinnt
sezione nominale	70 mm²
Adatto per conduttori multifilari	Sì
Adatto per conduttori a filo sottile	Sì
Adatto per conduttori massicci	No
Dimensioni filettatura di collegamento (metriche)	14
angolo di collegamento	180 (horizontal)
Numero di fori di fissaggio	1
Versione con flangia stretta	No
Adatto per conduttori a filo sottile	Sì
Forma della flangia	Ringform
Con foro di visualizzazione	No

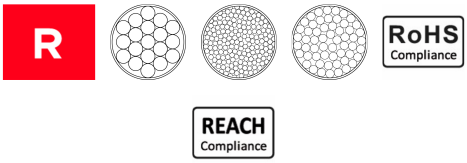

GTIN: 4021103807552

CIMCO Werkzeuge GmbH & Co. KG
Hohenhagener Straße 1 – 5
42855 Remscheid
Telefon +49 2191 3718-01
info@cimco.de • cimco.de

I dati tecnici sono valori empirici secondo lo stato attuale della produzione e sono soggetti alle consuete tolleranze, ma non rappresentano proprietà garantite. Ci riserviamo il diritto di apportare modifiche tecniche.

SICHER SEIT 1827.