CAPOCORDA TUBOLARE CU, FORMA AD ANELLO, 150 MM², M8

Numero articolo: 180778

Capocorda tubolare Cu, versione standard. Dati tecnici - Materiale: Cu-ETP secondo DIN EN 13600 - Superficie: stagno galvanizzato, altre superfici su richiesta - adatto anche per conduttori a trefoli sottili secondo IEC 228 Capicorda tubolari Cu, versione standard. Ricotto alla durezza del rame F20. Sezione: 150 mm²; Ø bullone: 8; L: 31; Øi: 16,5; Øe: 21; C1: 14,5; C2: 14,5; a: 30; L: 73; peso per 100 pezzi ~kg: 8,12; 7 mm: 2; compressione 5 mm: 4; PU/pz: 1.

Lunghezza (mm)	73 mm
Larghezza (mm)	30 mm
Altezza (mm)	22 mm
Peso (kg)	0,08122 kg

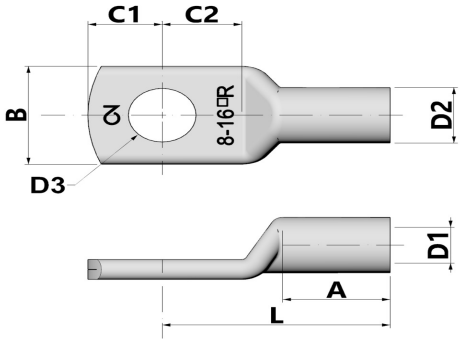

Attributo	Valore
Isolato	No
materiale	Kupfer
Protezione della superficie	verzinnt
sezione nominale	150 mm²
Adatto per conduttori multifilari	Sì
Adatto per conduttori a filo sottile	Sì
Adatto per conduttori massicci	No
Dimensioni filettatura di collegamento (metriche)	8
angolo di collegamento	180 (horizontal)
Numero di fori di fissaggio	1
Versione con flangia stretta	No
Adatto per conduttori a filo sottile	Sì
Forma della flangia	Ringform
Con foro di visualizzazione	No

GTIN: 4021103807781

CIMCO Werkzeuge GmbH & Co. KG
Hohenhagener Straße 1 – 5
42855 Remscheid
Telefon +49 2191 3718-01
info@cimco.de • cimco.de

I dati tecnici sono valori empirici secondo lo stato attuale della produzione e sono soggetti alle consuete tolleranze, ma non rappresentano proprietà garantite. Ci riserviamo il diritto di apportare modifiche tecniche.

SICHER SEIT 1827.