# CAPOCORDA TUBOLARE CU, FORMA AD ANELLO, 240 MM², M12

## Numero articolo: 180800

Capocorda tubolare Cu, versione standard. Dati tecnici - Materiale: Cu-ETP secondo DIN EN 13600 - Superficie: stagno galvanizzato, altre superfici su richiesta - adatto anche per conduttori a trefoli sottili secondo IEC 228 Capicorda tubolari Cu, versione standard. Ricotto alla durezza del rame F20. Sezione: 240 mm²; bulloneØ: 12; L: 39; Øi: 21; Øe: 26; C1: 17; C2: 18; a: 35; L: 88; peso per 100 pezzi ~kg: 13,38; 7 mm: 2; crimpatura 5 mm: 4; PU/pc: 1.

| | |
|---|---|
| Lunghezza (mm) | 89 mm |
| Larghezza (mm) | 39 mm |
| Altezza (mm) | 26 mm |
| Peso (kg) | 0,13381 kg |

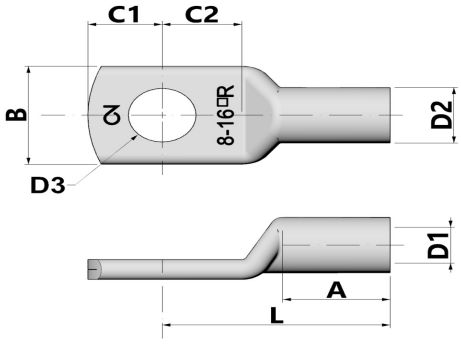


| Attributo | Valore |
|---|---|
| Isolato | No |
| materiale | Kupfer |
| Protezione della superficie | verzinnt |
| sezione nominale | 240 mm² |
| Adatto per conduttori multifilari | Sì |
| Adatto per conduttori a filo sottile | Sì |
| Adatto per conduttori massicci | No |
| Dimensioni filettatura di collegamento (metriche) | 12 |
| angolo di collegamento | 180 (horizontal) |
| Numero di fori di fissaggio | 1 |
| Versione con flangia stretta | No |
| Adatto per conduttori a filo sottile | Sì |
| Forma della flangia | Ringform |
| Con foro di visualizzazione | No |

GTIN: 4021103808009

CIMCO Werkzeuge GmbH & Co. KG
Hohenhagener Straße 1 – 5
42855 Remscheid
Telefon +49 2191 3718-01
info@cimco.de • cimco.de

I dati tecnici sono valori empirici secondo lo stato attuale della produzione e sono soggetti alle consuete tolleranze, ma non rappresentano proprietà garantite. Ci riserviamo il diritto di apportare modifiche tecniche.

SICHER SEIT 1827.