CAPOCORDA ANGOLARE PER CAVI 45° CU, 16 MM², M8

Numero articolo: 183072

Capicorda a tubo angolato Cu, versione standard 90°C e angolata a 45° - Dati tecnici - Materiale: Cu-ETP DIN EN 13600 - Superficie: elettrostagnata, altre superfici su richiesta - Adatto anche per conduttori a trefoli fini IEC 228 - Ricotto alla durezza del rame F 20. Esecuzione: angolato a 45°; Sezione: 16 mm²; Pin-Ø: 8 mm; Peso per 100 pezzi:~kg: 1,1; Crimp 7 mm: 1; Crimp 5 mm: 2; Confezioni da: 100

Lunghezza (mm) 140 mm
Larghezza (mm) 140 mm
Altezza (mm) 66 mm
Peso (kg) 0,011 kg

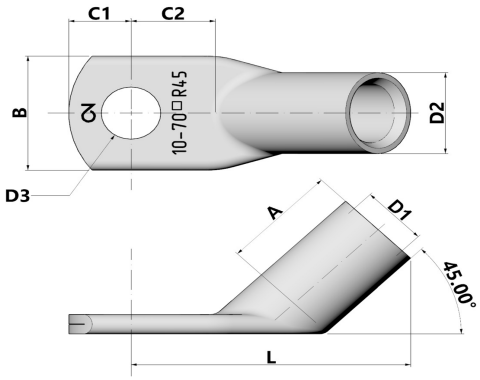

Attributo	Valore
Isolato	No
materiale	Kupfer
Protezione della superficie	verzinnt
sezione nominale	16 mm²
Dimensione AWG	6
Adatto per conduttori multifilari	Sì
Adatto per conduttori a filo sottile	Sì
Adatto per conduttori massicci	No
Colore dell'isolamento	sonstige
Dimensioni filettatura di collegamento (metriche)	8
angolo di collegamento	45
Numero di fori di fissaggio	1
Versione con flangia stretta	No
Adatto per conduttori a filo sottile	Sì
Forma della flangia	Ringform
Con foro di visualizzazione	No

GTIN: 4021103830727

CIMCO Werkzeuge GmbH & Co. KG
Hohenhagener Straße 1 – 5
42855 Remscheid
Telefon +49 2191 3718-01
info@cimco.de • cimco.de

I dati tecnici sono valori empirici secondo lo stato attuale della produzione e sono soggetti alle consuete tolleranze, ma non rappresentano proprietà garantite. Ci riserviamo il diritto di apportare modifiche tecniche.