## CAPOCORDA ANGOLARE PER CAVI 90° CU, 35 MM², M8

### Numero articolo: 183130

Capicorda a tubo angolato Cu, versione standard 90°C e angolata a 45° - Dati tecnici - Materiale: Cu-ETP DIN EN 13600 - Superficie: elettrostagnata, altre superfici su richiesta - Adatto anche per conduttori a trefoli fini IEC 228 - Ricotto alla durezza del rame F 20. Esecuzione: angolato a 95°; Sezione: 35 mm²; Ø del perno: 8 mm; Peso per 100pz:~kg: 2,28; Crimp 7 mm: 1; Crimp 5 mm: 2; Confezioni da: 1

Lunghezza (mm) 27 mm
Larghezza (mm) 34 mm
Altezza (mm) 17 mm
Peso (kg) 0,0228 kg

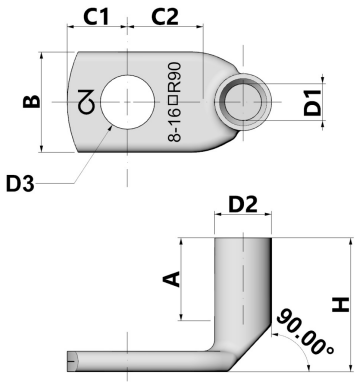


| Attributo | Valore |
|---|---|
| Isolato | No |
| materiale | Kupfer |
| Protezione della superficie | verzinnt |
| sezione nominale | 35 mm² |
| Dimensione AWG | 2 |
| Adatto per conduttori multifilari | Sì |
| Adatto per conduttori a filo sottile | Sì |
| Adatto per conduttori massicci | No |
| Colore dell'isolamento | sonstige |
| Dimensioni filettatura di collegamento (metriche) | 8 |
| angolo di collegamento | 90 |
| Numero di fori di fissaggio | 1 |
| Versione con flangia stretta | No |
| Adatto per conduttori a filo sottile | Sì |
| Forma della flangia | Ringform |
| Con foro di visualizzazione | No |

GTIN: 4021103831304

CIMCO Werkzeuge GmbH & Co. KG
Hohenhagener Straße 1 – 5
42855 Remscheid
Telefon +49 2191 3718-01
info@cimco.de • cimco.de

I dati tecnici sono valori empirici secondo lo stato attuale della produzione e sono soggetti alle consuete tolleranze, ma non rappresentano proprietà garantite. Ci riserviamo il diritto di apportare modifiche tecniche.