CAPOCORDA ANGOLARE PER CAVI 90° CU, 50 MM², M8

Numero articolo: 183131

Capicorda a tubo angolato Cu, versione standard 90°C e angolata a 45° - Dati tecnici - Materiale: Cu-ETP DIN EN 13600 - Superficie: elettrostagnata, altre superfici su richiesta - Adatto anche per conduttori a trefoli fini IEC 228 - Ricotto alla durezza del rame F 20. Esecuzione: angolato a 95°; Sezione: 50 mm²; Pin-Ø: 8 mm; Peso per 100pz:~kg: 3,38; Crimp 7 mm: 1; Crimp 5 mm: 2; Confezioni da: 1

Lunghezza (mm)	33 mm
Larghezza (mm)	14 mm
Altezza (mm)	20 mm
Peso (kg)	0,0338 kg

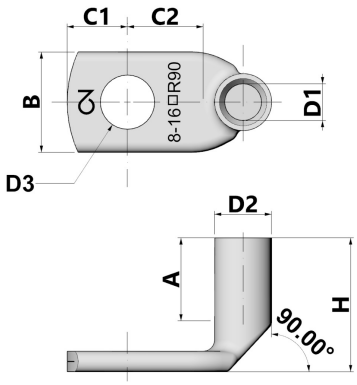

Attributo	Valore
Isolato	No
materiale	Kupfer
Protezione della superficie	verzinnt
sezione nominale	50 mm²
Dimensione AWG	0
Adatto per conduttori multifilari	Sì
Adatto per conduttori a filo sottile	Sì
Adatto per conduttori massicci	No
Colore dell'isolamento	sonstige
Dimensioni filettatura di collegamento (metriche)	8
angolo di collegamento	90
Numero di fori di fissaggio	1
Versione con flangia stretta	No
Adatto per conduttori a filo sottile	Sì
Forma della flangia	Ringform
Con foro di visualizzazione	No

GTIN: 4021103831311

CIMCO Werkzeuge GmbH & Co. KG
Hohenhagener Straße 1 – 5
42855 Remscheid
Telefon +49 2191 3718-01
info@cimco.de • cimco.de

I dati tecnici sono valori empirici secondo lo stato attuale della produzione e sono soggetti alle consuete tolleranze, ma non rappresentano proprietà garantite. Ci riserviamo il diritto di apportare modifiche tecniche.