CAPOCORDA A PRESSIONE AL-CU, DIN 46329, 95 MM², M10

Numero articolo: 183223

Capocorda a compressione AL-CU, 95qmm-M10. Materiale E-Al e E-Cu secondo EN 13600. Riempito con grasso di contatto, con tappo. Dimensioni del tubo secondo DIN 46329, con marcatura a pressione. Per connessioni antistrappo di cavi in Al secondo DIN 48201-5 e funi in Al secondo DIN EN 50182.

Lunghezza (mm) 107 mm
Larghezza (mm) 30 mm
Altezza (mm) 22 mm
Peso (kg) 0,098 kg

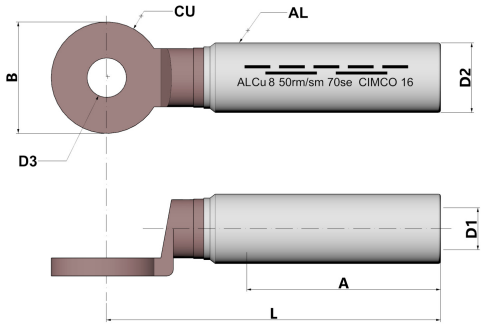

Attributo	Valore
Isolato	No
materiale	Aluminium/Kupfer
Colore	grau
Dimensioni filettatura di collegamento (metriche)	10
Numero di fori di fissaggio	1
Numero di codice	22
Versione con flangia stretta	No
Conforme alla norma DIN	Sì
forma trasversale	rund
Sezione nominale alluminio, RM/SM	95 mm² - 95 mm²
Sezione nominale alluminio, SE	120 mm² - 120 mm²
Adatto per corde Al/St	Sì
Tenuta longitudinale	Sì
Pre-riempito di sigillante	No
Conforme a AS 4325.1	No

GTIN: 4021103091753

CIMCO Werkzeuge GmbH & Co. KG
Hohenhagener Straße 1 – 5
42855 Remscheid
Telefon +49 2191 3718-01
info@cimco.de • cimco.de

I dati tecnici sono valori empirici secondo lo stato attuale della produzione e sono soggetti alle consuete tolleranze, ma non rappresentano proprietà garantite. Ci riserviamo il diritto di apportare modifiche tecniche.