CAPOCORDA A PRESSIONE AL-CU, DIN 46329, 240 MM², M12

Numero articolo: 183236

Capocorda a compressione AL-CU, 240qmm-M12. Materiale E-Al e E-Cu secondo EN 13600. Riempito con grasso di contatto, con tappo. Dimensioni del tubo secondo DIN 46329, con marcatura a pressione. Per connessioni antistrappo di cavi in Al secondo DIN 48201-5 e funi in Al secondo DIN EN 50182.

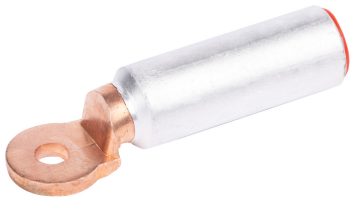

Lunghezza (mm) 133 mm
Larghezza (mm) 36 mm
Altezza (mm) 35 mm
Peso (kg) 0,22 kg

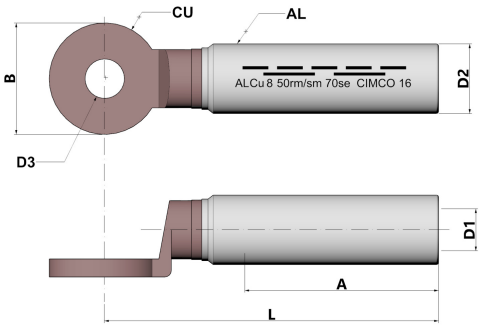

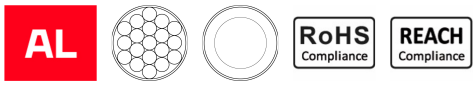

Attributo	Valore
Isolato	No
materiale	Aluminium/Kupfer
Colore	grau
Dimensioni filettatura di collegamento (metriche)	12
Numero di fori di fissaggio	1
Numero di codice	32
Versione con flangia stretta	No
Conforme alla norma DIN	Sì
forma trasversale	rund
Sezione nominale alluminio, RM/SM	240 mm² - 240 mm²
Sezione nominale alluminio, SE	300 mm² - 300 mm²
Adatto per corde Al/St	Sì
Tenuta longitudinale	Sì
Pre-riempito di sigillante	No
Conforme a AS 4325.1	No

GTIN: 4021103091364

CIMCO Werkzeuge GmbH & Co. KG
Hohenhagener Straße 1 – 5
42855 Remscheid
Telefon +49 2191 3718-01
info@cimco.de • cimco.de

I dati tecnici sono valori empirici secondo lo stato attuale della produzione e sono soggetti alle consuete tolleranze, ma non rappresentano proprietà garantite. Ci riserviamo il diritto di apportare modifiche tecniche.